P F T lt. 340

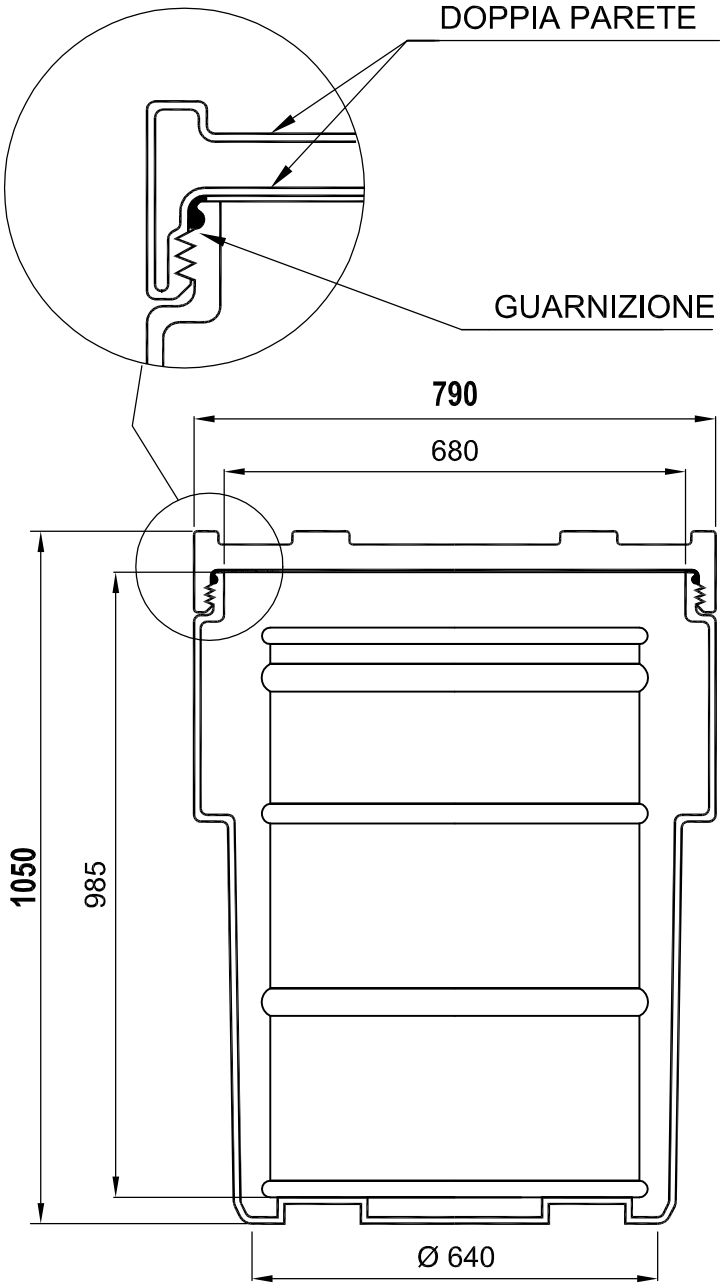

IMPILABILITA' A VUOTO : 4 Pz.

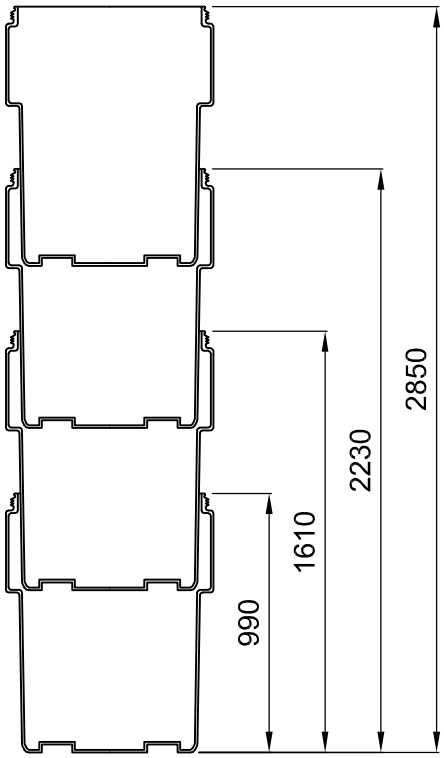
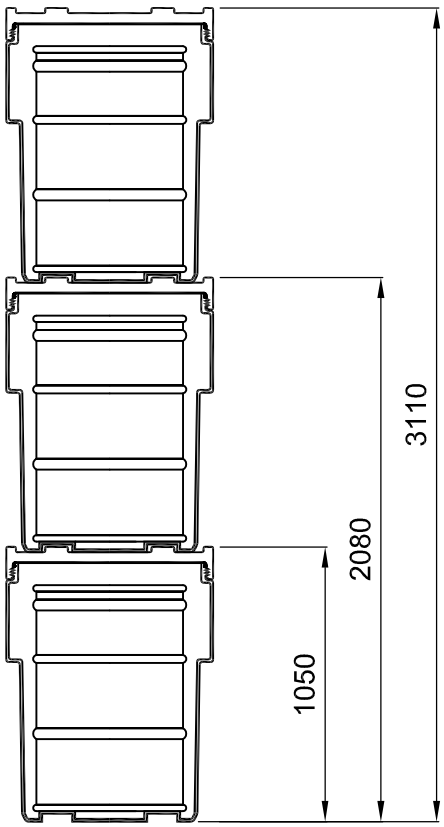
SOVRAPPONIBILITA' A PIENO : 1+2