EPL 101 - SENSORE di LIVELLO

EPL101

Interruttore di livello a galleggiante verticale con cavo
Verticale float switch with cable

Corpo in laestra colore nero
Laestra *body black colour*

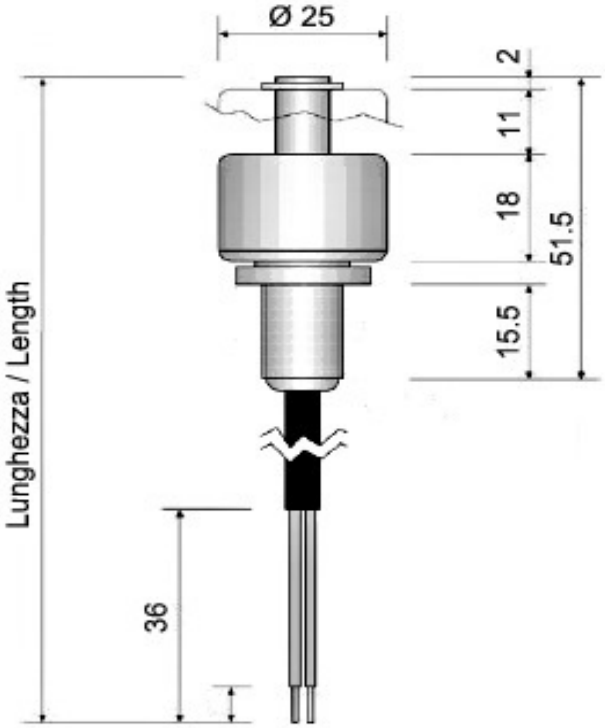

Schema di collegamento *Connection scheme*	CORPO *BODY*	CONTATTO / *CONTACT*				CAVO / *CABLE*			
	Serie *Series*	Contatto *Contact*	Tensione *Voltage* V	Potenza *Power* W	Corrente *Current* A=W/V	Cavo *Cable*	Diametro *Diameter*	Conduttori *Conductors* mm²	Caratteristiche *Features*
NO	EPL 101	1V	250	50	1	DA	5	0,5	bipolare nero / *black bipolar*

Caratteristiche tecniche / *Technical features*			
Vita meccanica *Mechanical screw*	300.000	Resistenza agli urti *Impact resistance*	50 gr.
Frequenza di manovra *Operation frequency*	10 imp. /min.	Resistenza alle vibrazioni *Vibration resistance*	35 gr.
Ripetibilità *Accuracy*	0.1 mm	Temperatura di esercizio *Working temperature*	+5 +90

GRADO DI PROTEZIONE **IP 65**