ASTRO CONTENITORI INDUSTRIALI

MOD. CVS 16 | LITRI 1530

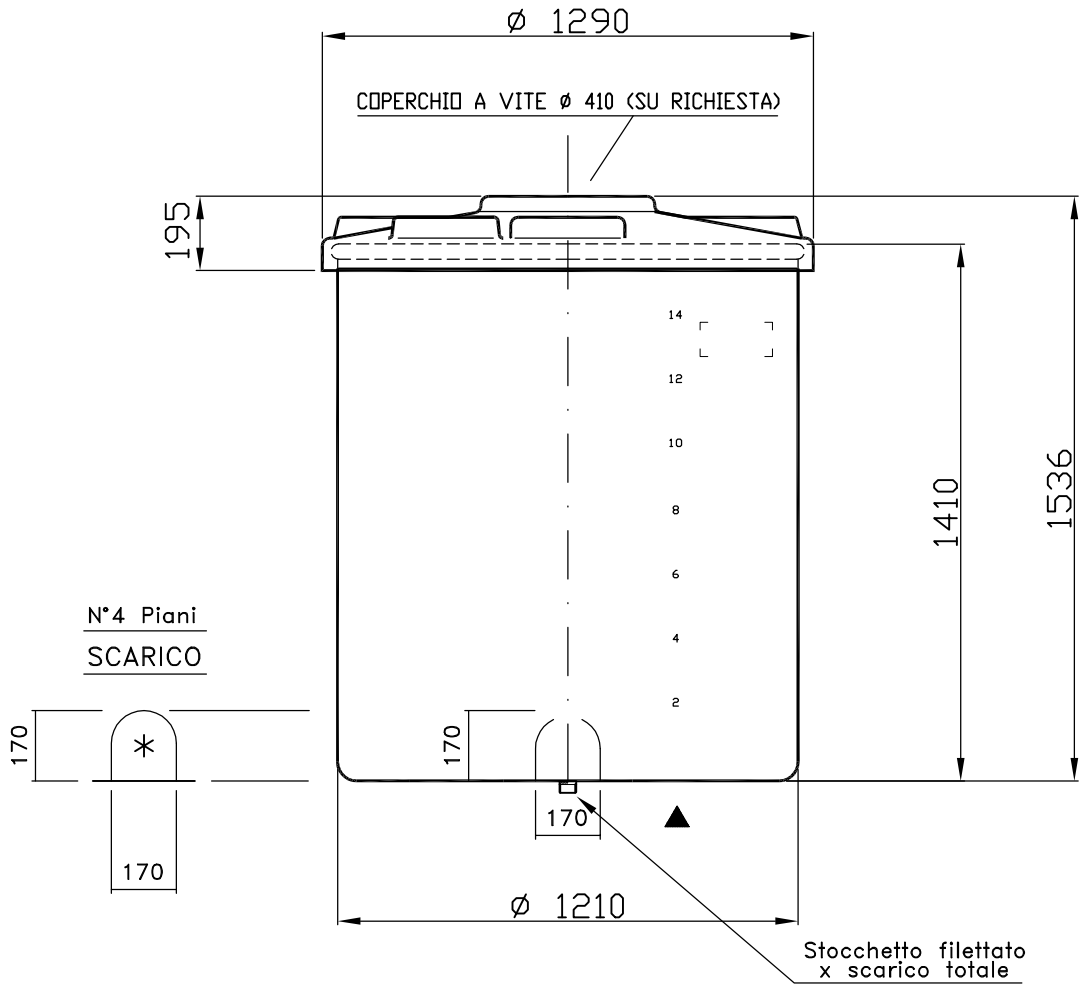

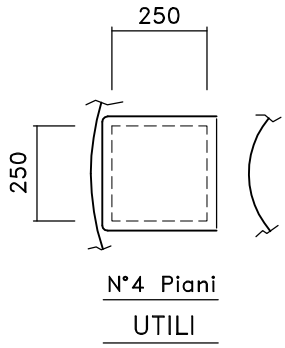

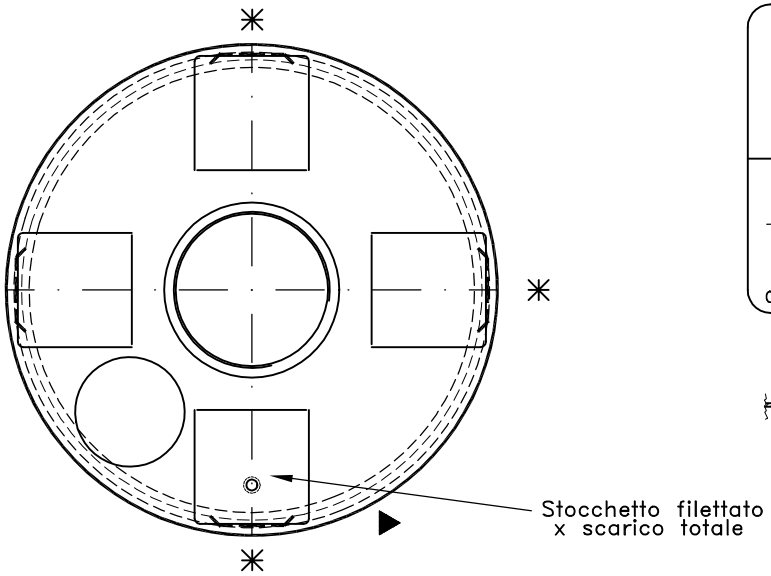

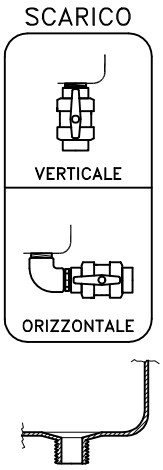

▲ Asta Graduata

scarico totale : = 1" – 1¼" – 1½" – 2" – 2½" – 3" – 4"

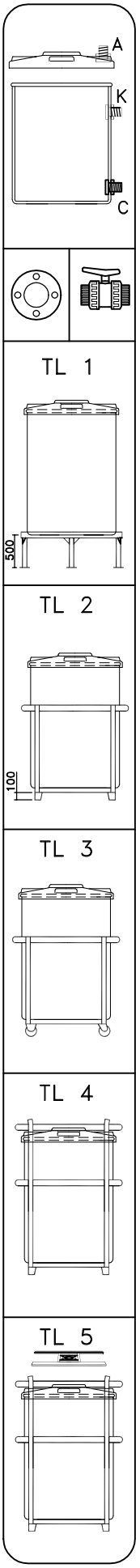

DISEGNO N. 995 CST	DATA 24/02/05	Manenti	\–disegni standard\cva\cvs16.dwg

Tel. 035/844060 Fax 035/844646