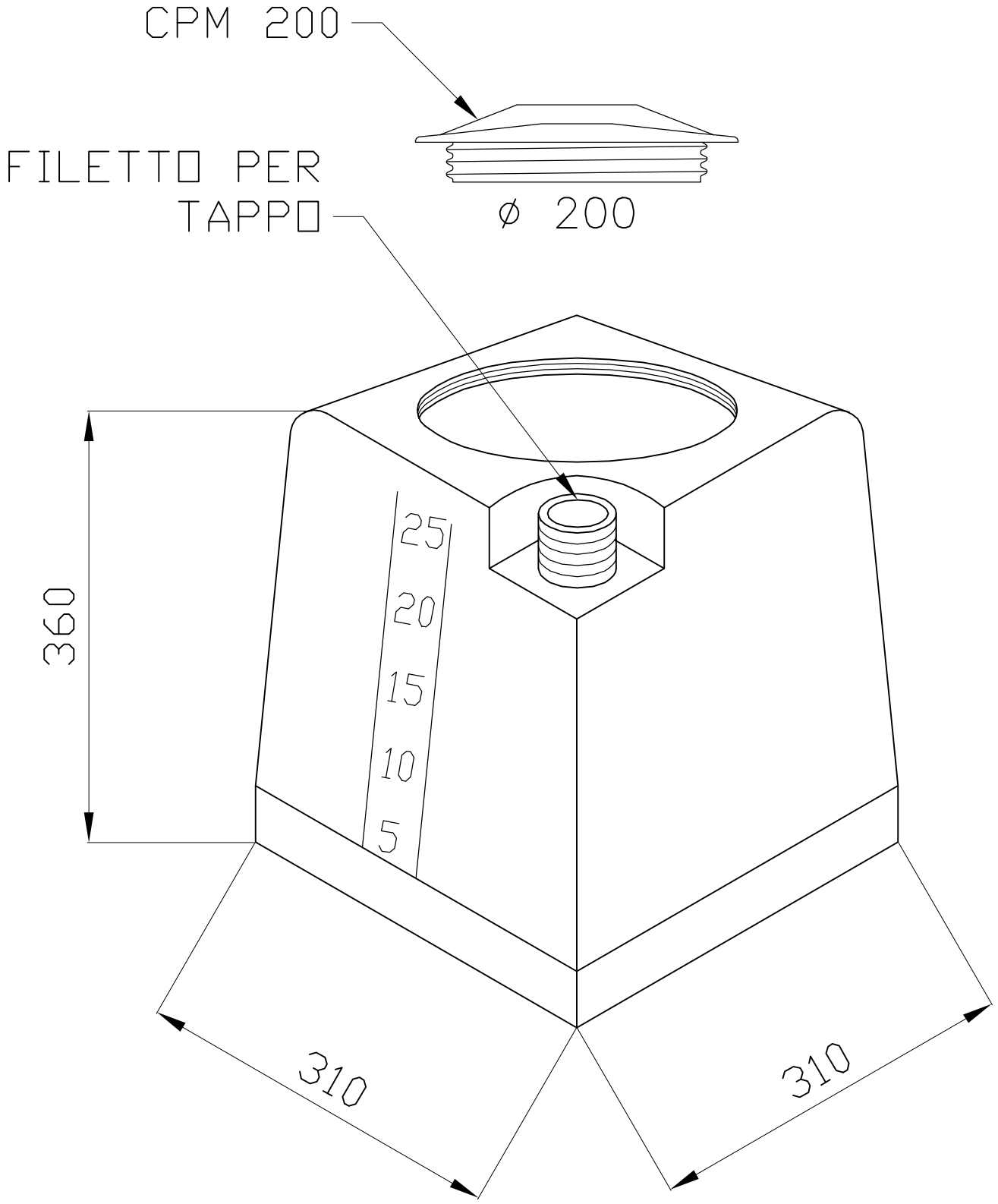

LT. 27

Cliente		Descrizione articolo MN 2	Descrizione ultima modifica
Data 19/10/04	Scala 1/1cad	Disegnatore LOCATELLI	

ASTRO CONTENITORI INDUSTRIALI

24050 Mornico al Serio (BG) – ITALY Tel.035 844060 Fax. 035 844646

Posizione file	Foglio N.	Disegno N.	Classificazione	Modifica
z:\ufftec\dis\manta\mn2	01	986	CST	00

Il presente disegno è di proprietà della ditta ASTRO, per cui senza l'autorizzazione scritta della stessa non può essere utilizzato o comunicato a terzi. In caso di trasgressione si procederà a termini di legge.