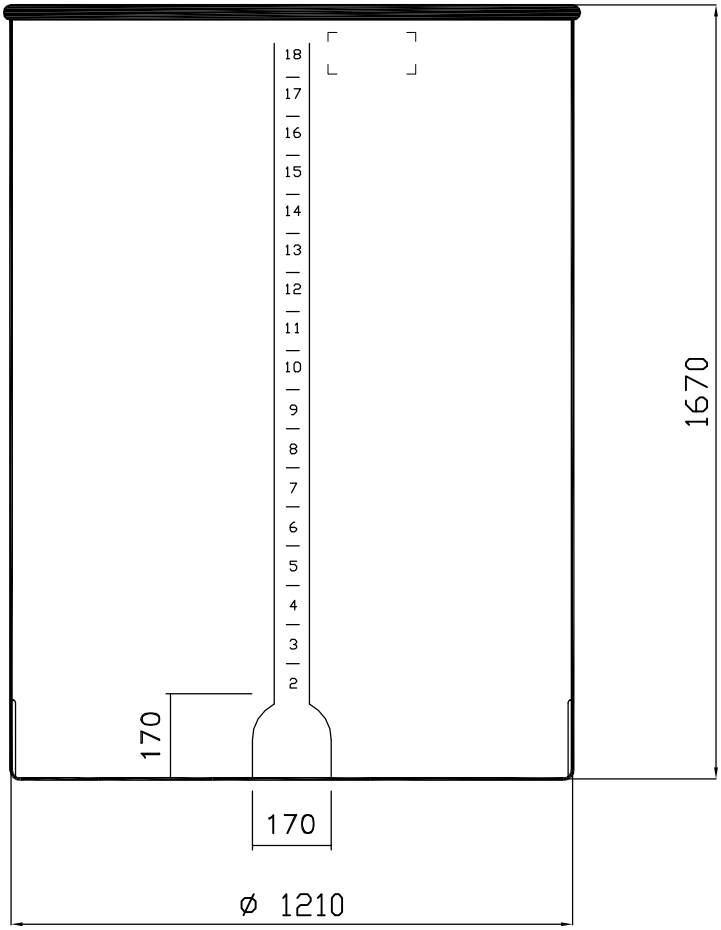

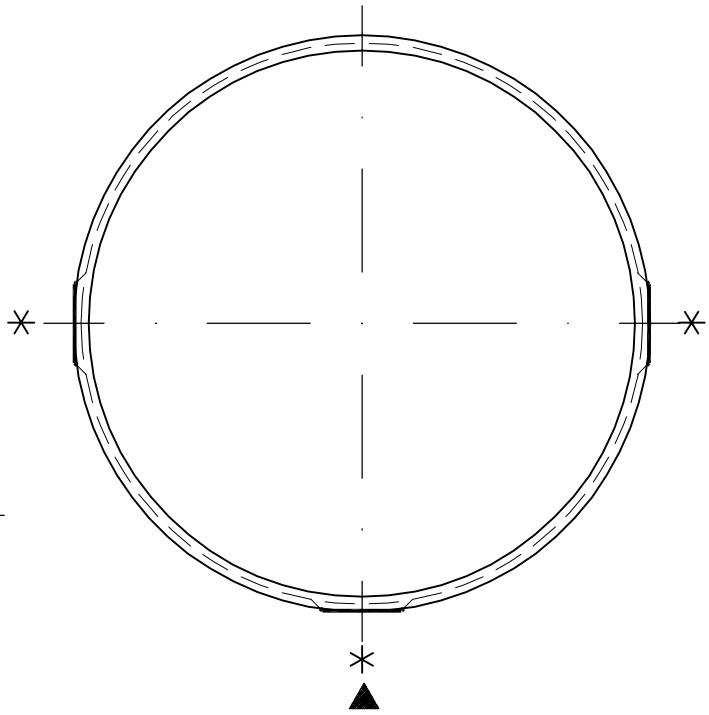

▲ Tacche Livello

✳ N.3 Sedi piane per attacchi scarico

LT.1850

Cliente			Descrizione articolo: CTB 19		Descrizione ultima modifica	
Data: 11-10-04	Scala: 1/1cad	Disegnatore: Manenti Matteo				
ASTRO CONTENITORI INDUSTRIALI 24050 Mornico al Serio (BG) – ITALY Tel.035 844060 Fax. 035 844646			Posizione file: z:\ufftec\dis\-dis standard\ctb\19	Foglio N.: 01	Disegno N.: 967	Classificazione: CST	Modifica: 00

Il presente disegno è di proprietà della ditta ASTRO, per cui senza l'autorizzazione scritta della stessa non può essere utilizzato o comunicato a terzi. In caso di trasgressione si procederà a termini di legge.