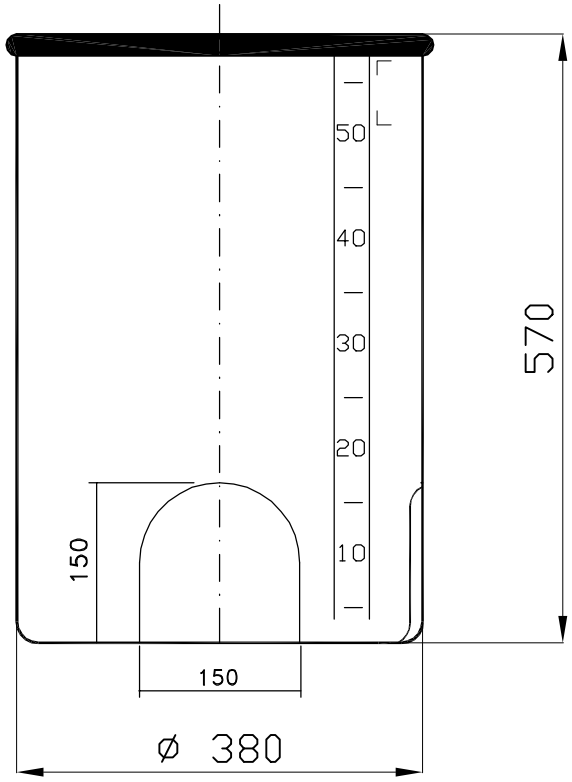

* N.2 Sedi piane per attacchi scarico

▲ Tacche Livello

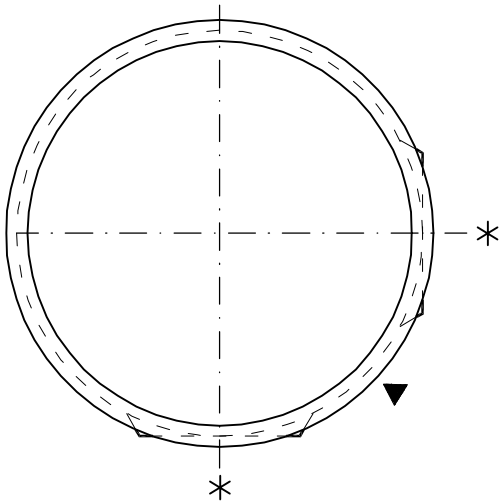

LT.60

Cliente	Descrizione articolo	Descrizione ultima modifica
	CTB 06	

Data	Scala	Disegnatore
11-10-04	1/1cad	Manenti Matteo

ASTRO CONTENITORI INDUSTRIALI

24050 Mornico al Serio (BG) – ITALY Tel.035 844060 Fax. 035 844646

Posizione file	Foglio N.	Disegno N.	Classificazione	Modifica
z:\ufftec\dis\disegni standard\CTB\06	01	956	CST	00

Il presente disegno è di proprietà della ditta ASTRO, per cui senza l'autorizzazione scritta della stessa non può essere utilizzato o comunicato a terzi. In caso di trasgressione si procederà a termini di legge.