ASTRO CONTENITORI INDUSTRIALI

ART. 0308	MOD. DS 16	LITRI 1600

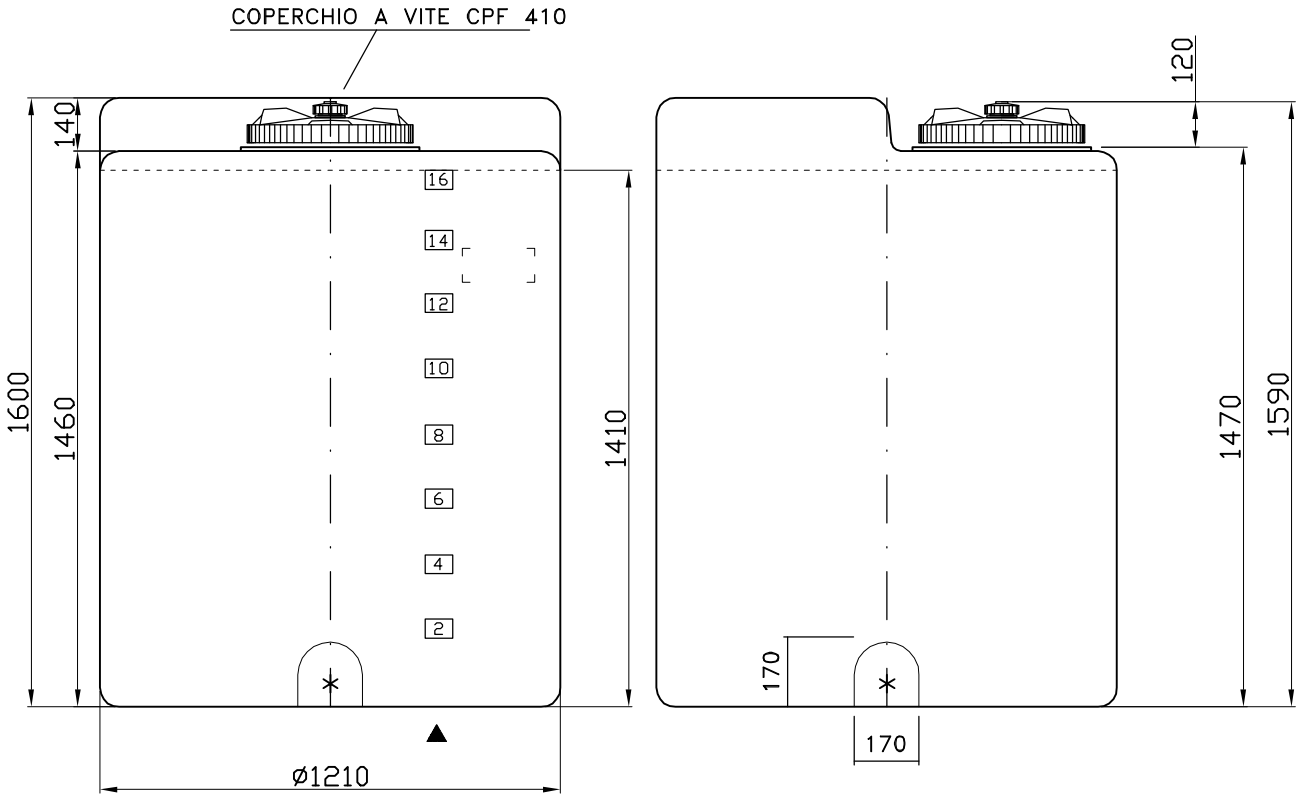

▲ Tacche Livello

* N.4 Sedi piane per attacchi scarico

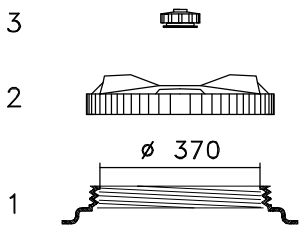

1: Boccaporto
2: Coperchio CPF ø 410
3: Sfiato SF1 – aperto

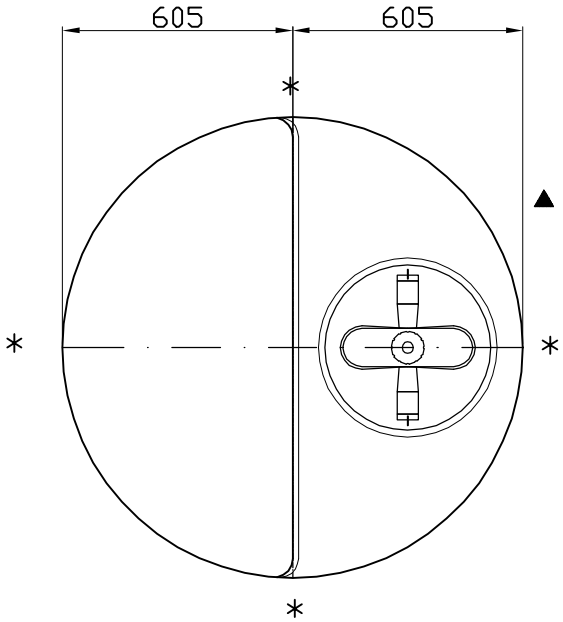

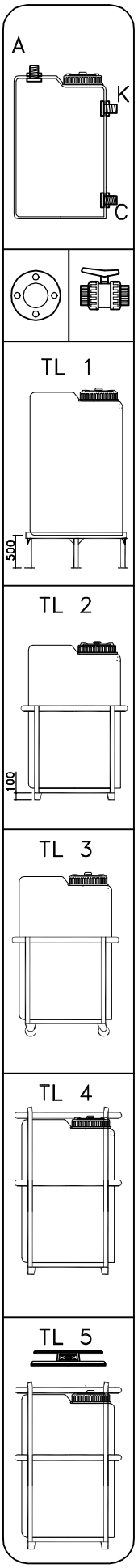

DISEGNO N. 944 CST	DATA 24/04/03	LOCATELLI	\ds\16

Tel. 035/844060 Fax 035/844646