ASTRO CONTENITORI INDUSTRIALI

ART. 0049	MOD. CVA 38	LITRI 3800

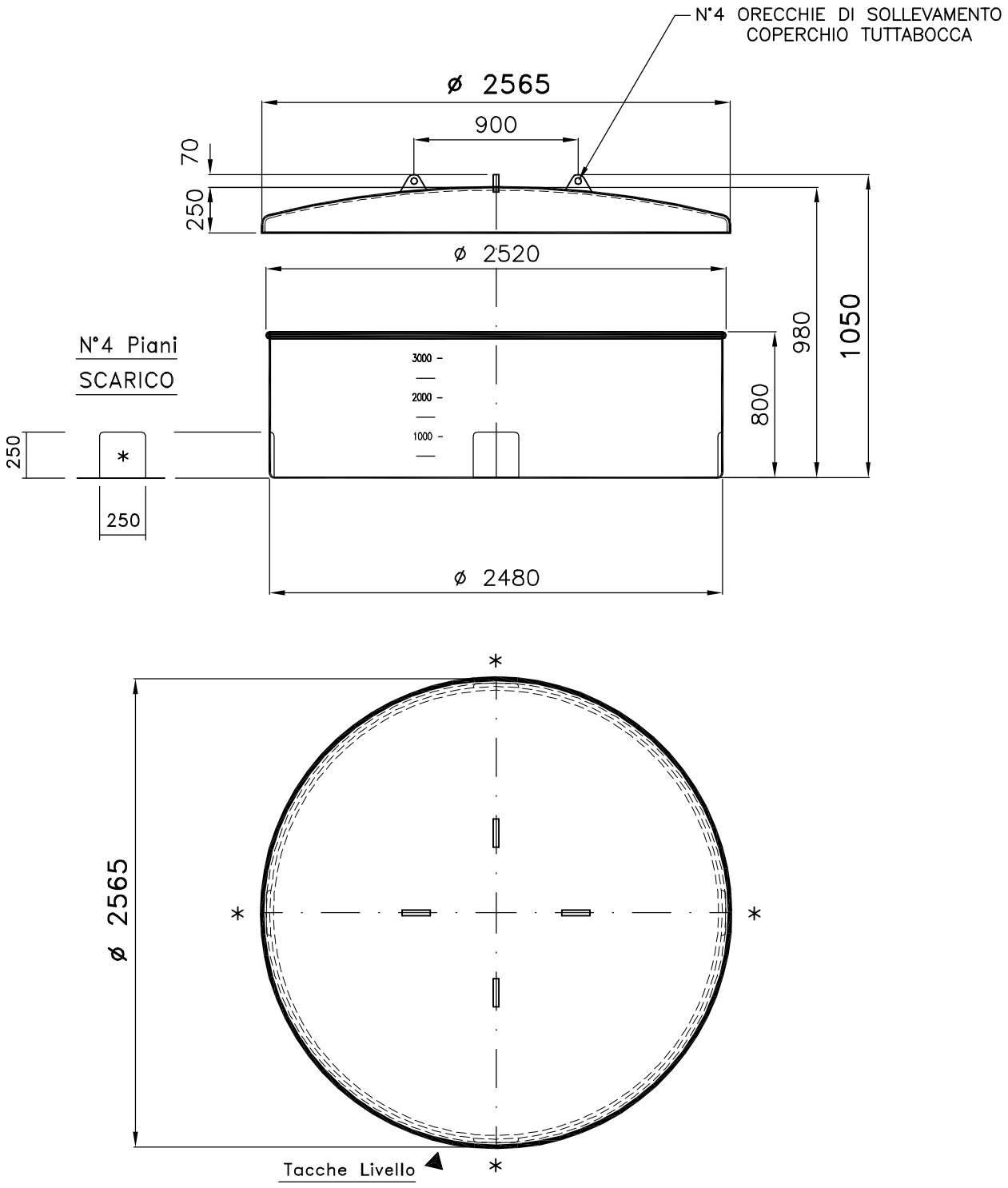

TL 1

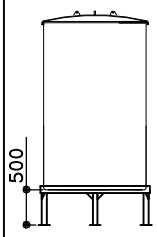

C

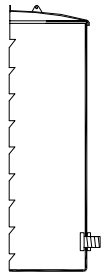

K

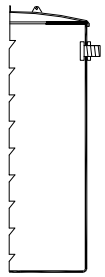

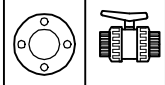

BLOCCAGGIO COPERCHIO

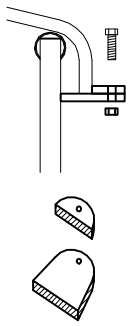

DISEGNO N. 931/1 CST	DATA 04/07/02	LOCATELLI	NOME FILE \cva\38

Tel. 035/844060 Fax 035/844646