ASTRO CONTENITORI INDUSTRIALI

ART. 0049	MOD. CVA 59	LITRI 5800

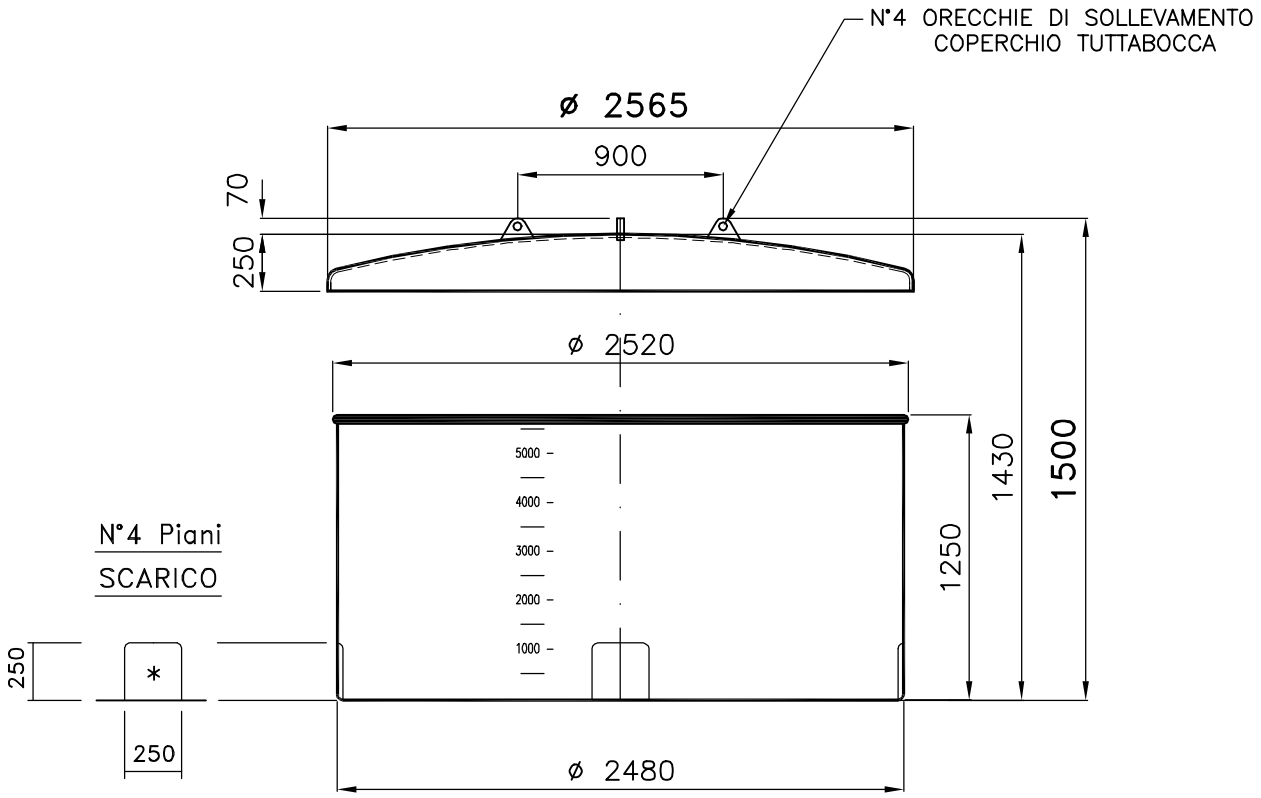

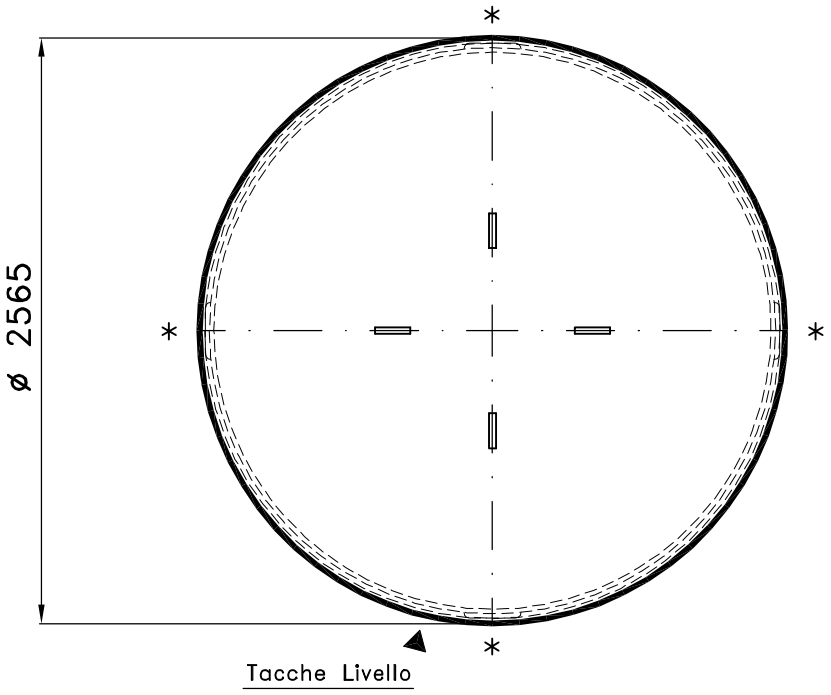

TL 1

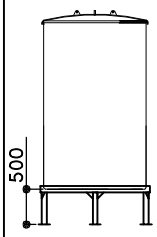

C

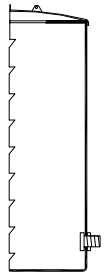

K

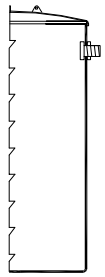

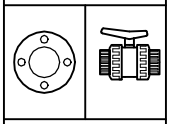

BLOCCAGGIO COPERCHIO

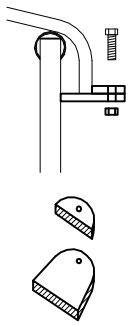

DISEGNO N. 929/1 CST	DATA 04/07/02	LOCATELLI	NOME FILE \cva\59

Tel. 035/844060 Fax 035/844646