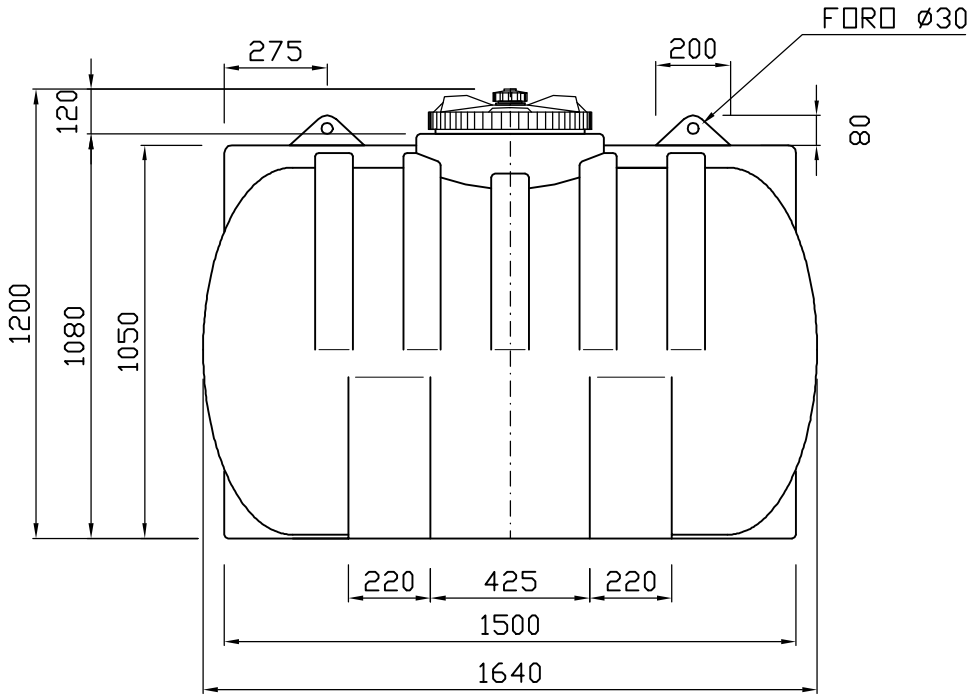

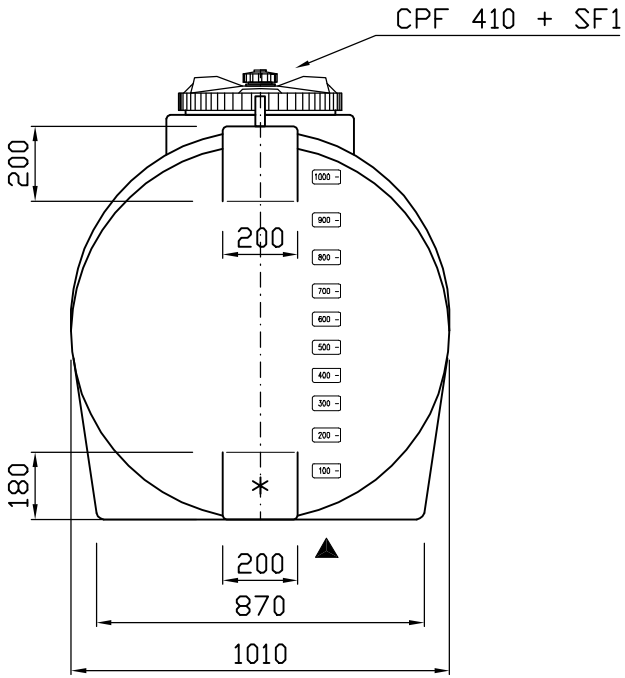

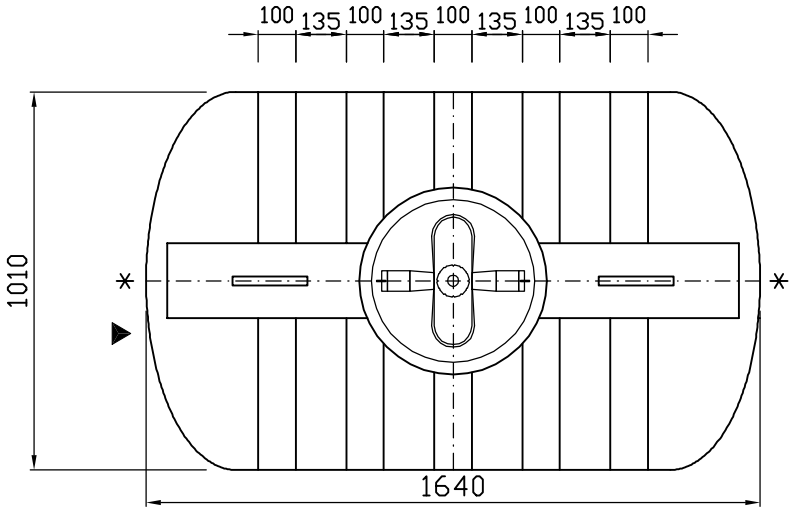

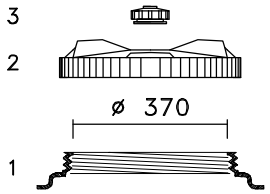

1: Boccaporto
2: Coperchio CPF 410
3: Sfiato SF1 – aperto

LT. 1000

Cliente		Descrizione articolo: CONTENITORE TKO 11	Descrizione ultima modifica: 01: G.D. – Tacche livello
Data: 23/11/99	Scala: 1/1cad	Disegnatore: LOCATELLI	
ASTRO CONTENITORI INDUSTRIALI		Posizione file: \ORIZ\tko11	Foglio N.: 01 · Disegno N.: 676 · Classificazione: CST · Modifica: 01

24050 Mornico al Serio (BG) – ITALY Tel.035 844060 Fax. 035 844646

Il presente disegno è di proprietà della ditta ASTRO, per cui senza l'autorizzazione scritta della stessa non può essere utilizzato o comunicato a terzi. In caso di trasgressione si procederà a termini di legge.