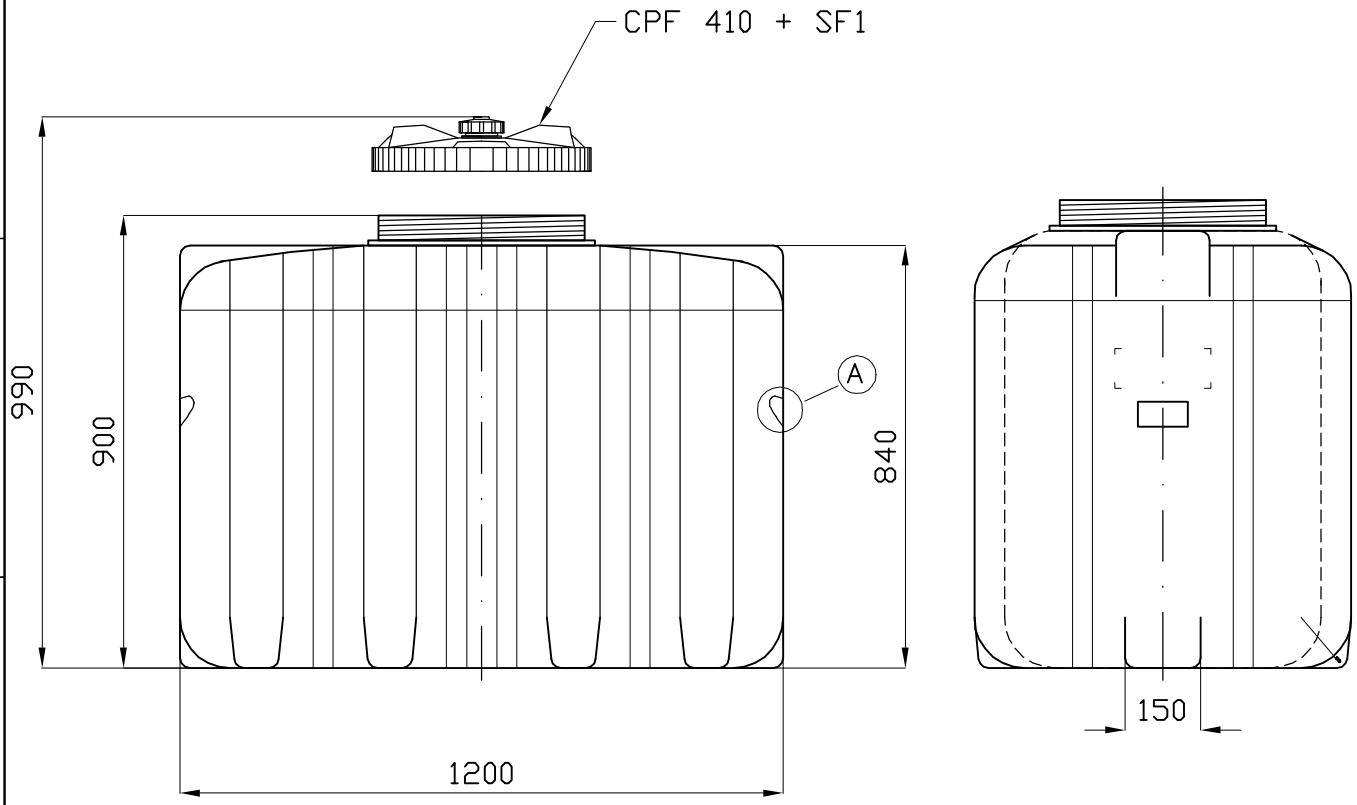

N. 2 Incavi per sollevamento

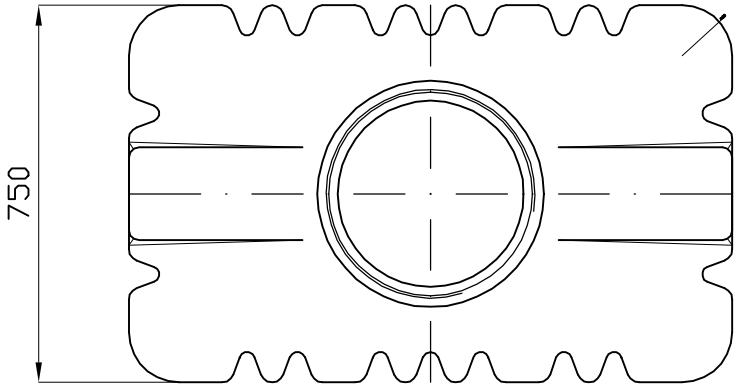

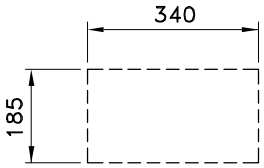

N. 2 Piani Superiori per attacchi

LITRI 680

Cliente		Descrizione articolo: TKO 6	Descrizione ultima modifica: 03: SL – 24.07.09 CAPACITA' LT. 680
Data: 23/02/98	Scala: 1/1cad	Disegnatore: LOCATELLI	

ASTRO CONTENITORI INDUSTRIALI
24050 Mornico al Serio (BG) – ITALY Tel.035 844060 Fax. 035 844646

Posizione file	Foglio N.	Disegno N.	Classificazione	Modifica
...\–disegni standard\tko\tko6	01	650	CST	03

Il presente disegno è di proprietà della ditta ASTRO, per cui senza l'autorizzazione scritta della stessa non può essere utilizzato o comunicato a terzi. In caso di trasgressione si procederà a termini di legge.