ASTRO CONTENITORI INDUSTRIALI

ART.	0043	MOD.	CVA 65	LITRI	6000

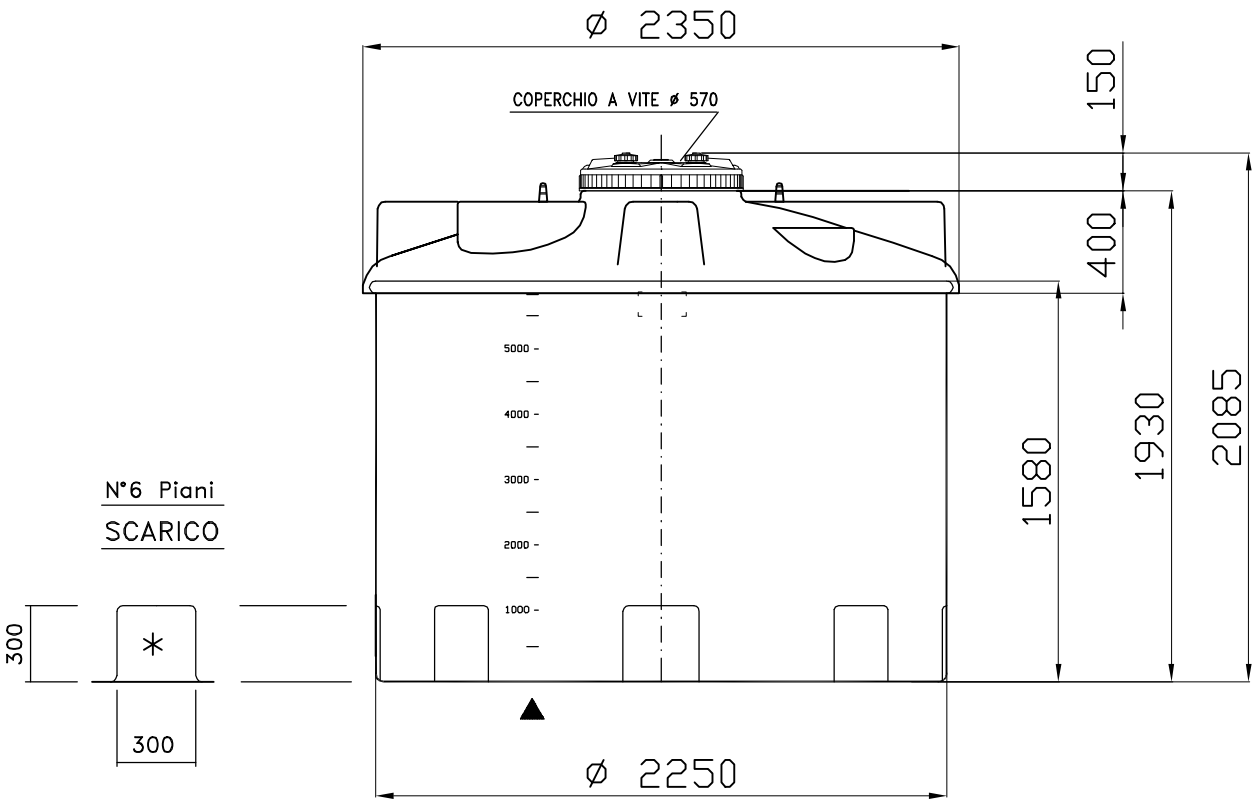

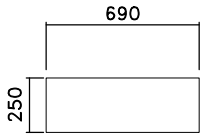

N.2 Piani Superiori per attacchi

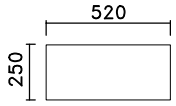

N.2 Piani Superiori per attacchi

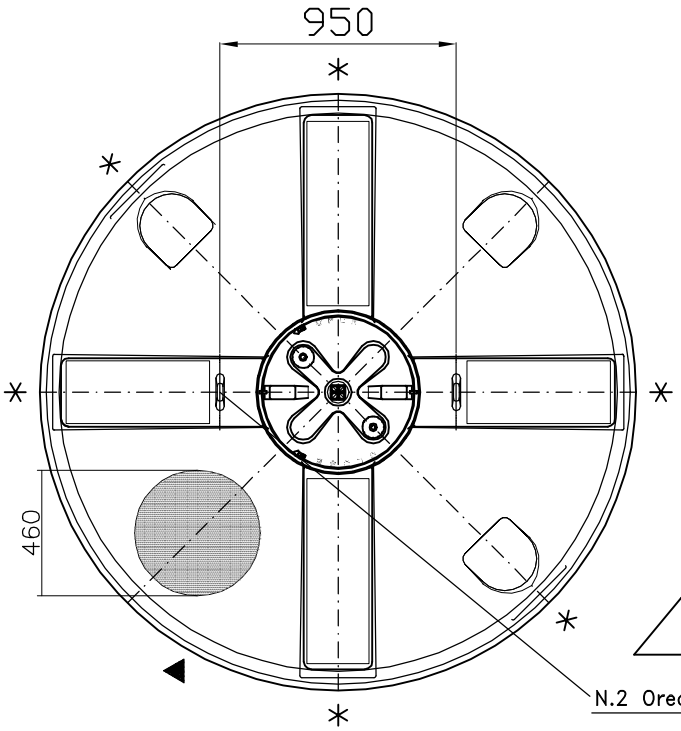

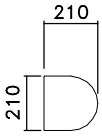

N.3 Piani Superiori per attacchi

N.2 Orecchie per il sollevamento

▲ Asta Graduata

M.M.-10-01-05 MOD.2: CPF570

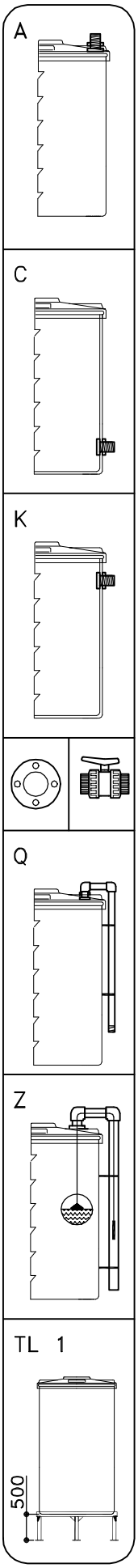

DISEGNO N.	634/2 CST	DATA	02/10/02	TORRI	...\CVA\65N

Tel. 035/844060 Fax 035/844646