ASTRO CONTENITORI INDUSTRIALI

ART.	0029	MOD.	CVA 70	LITRI	6700

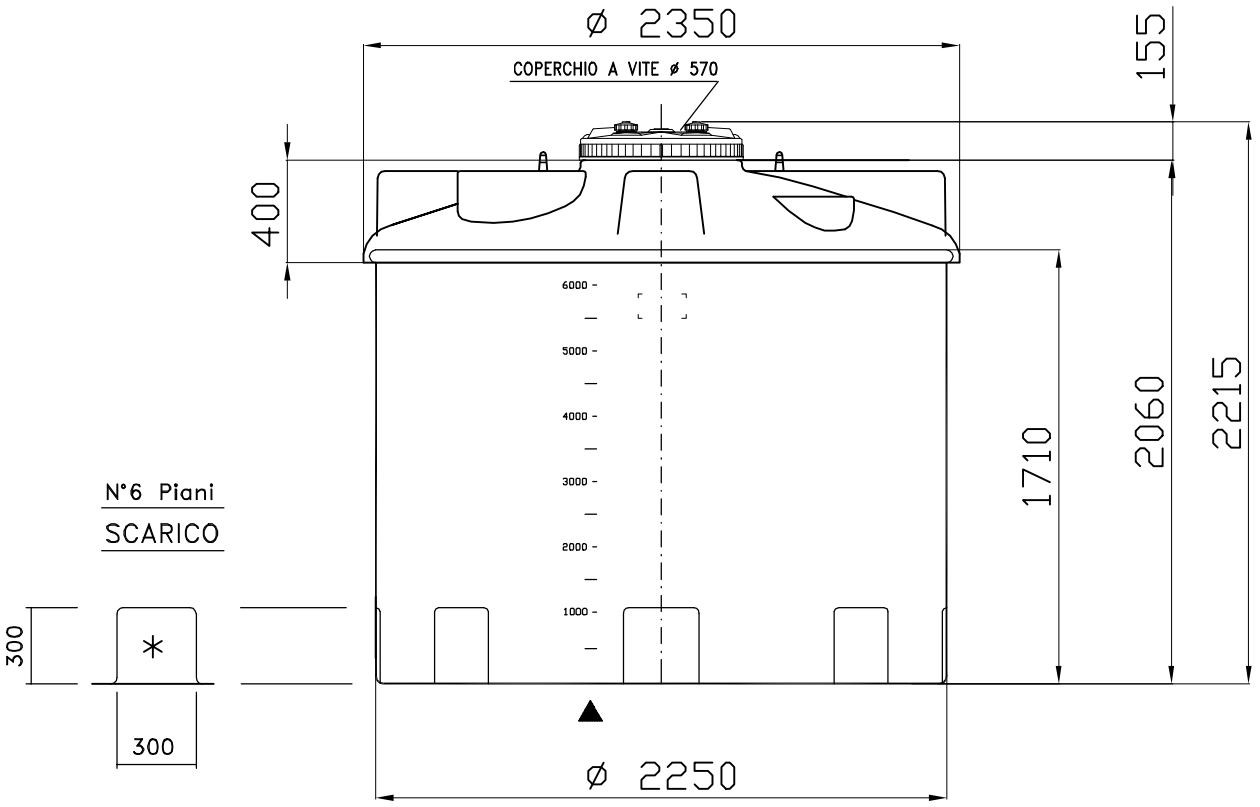

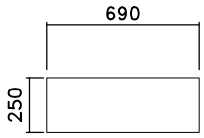

N.2 Piani Superiori per attacchi

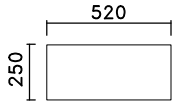

N.2 Piani Superiori per attacchi

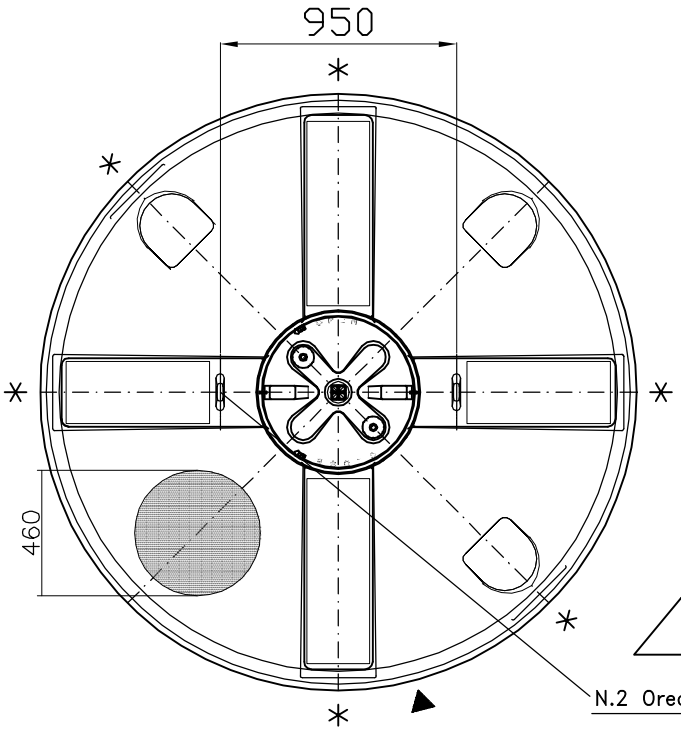

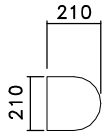

N.3 Piani Superiori per attacchi

N.2 Orecchie per il sollevamento

▲ Asta Graduata

/3: SL - 12.07.05 - CPF 570

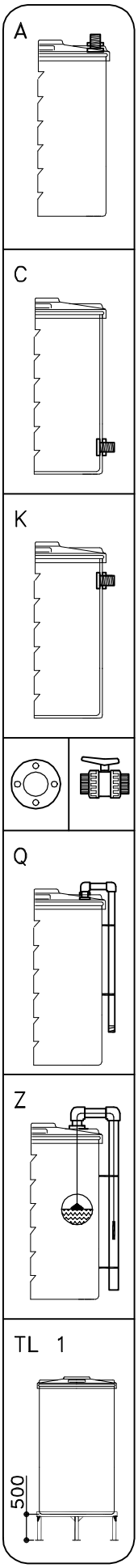

DISEGNO N.	633/3 CST	DATA	02/10/02	TORRI	...\CVA\70

Tel. 035/844060 Fax 035/844646