ASTRO CONTENITORI INDUSTRIALI

ART.	0208	MOD.	CVA 52	LITRI	4450

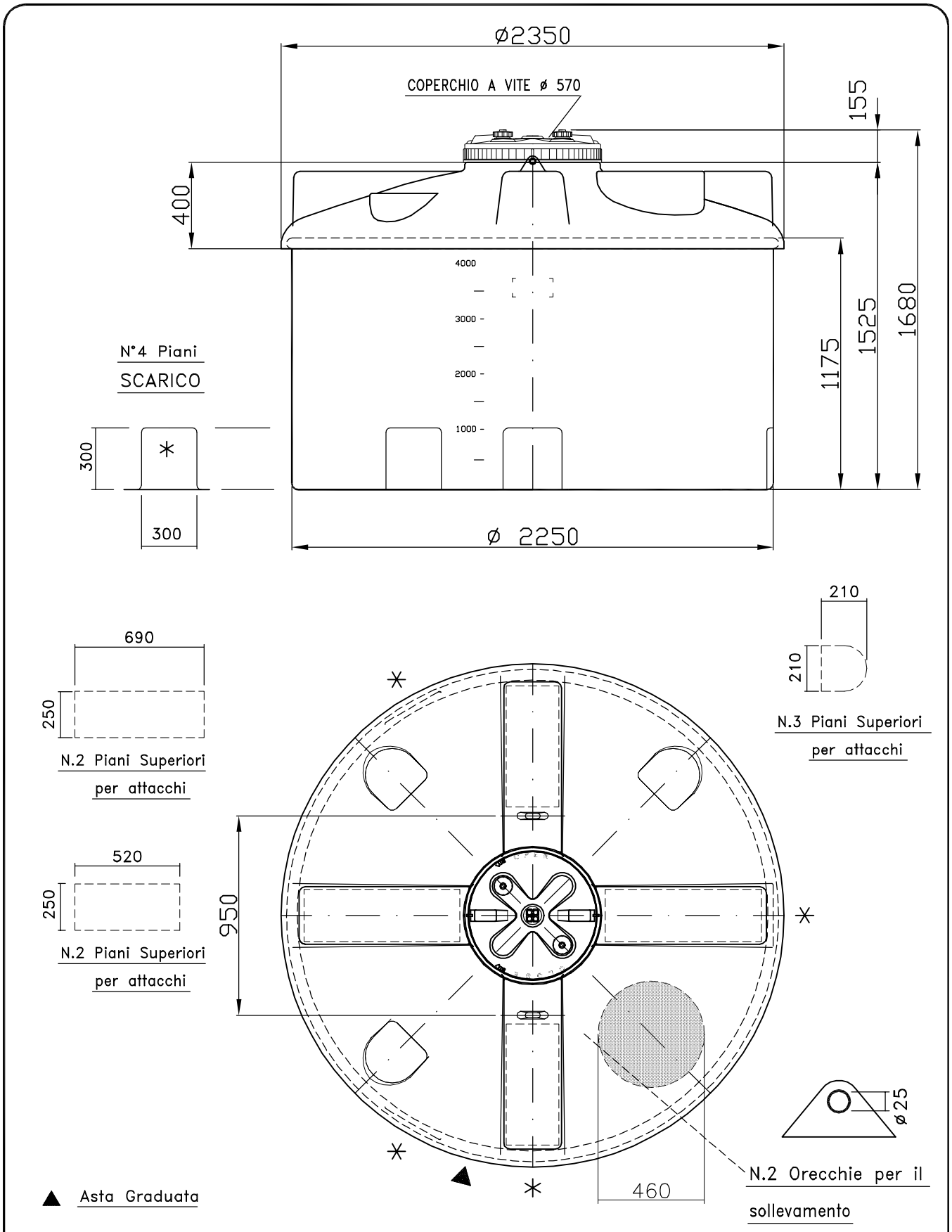

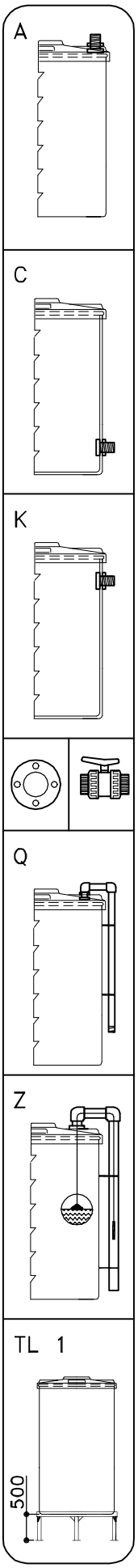

DISEGNO N.	632/3 CST	DATA	11/06/03	TORRI	...\CVA\52N

Tel. 035/844060 Fax 035/844646