SL – 18.06.09 – ..\–disegni standard\tcc\polveri\a130_4

dis. 6023 AS

TCC 130/4 – LT. 13.250

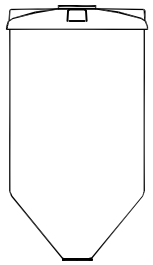

OTRE PE

LT. ~900

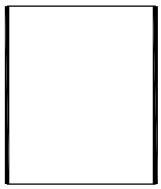

LT. ~10650

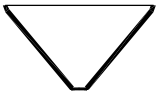

LT. ~1700

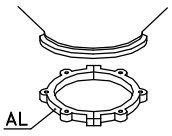

CS 4

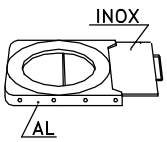

GH 4

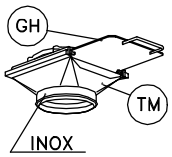

TM 4

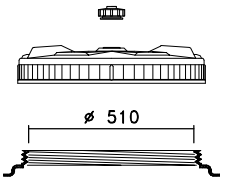

1: Boccaporto
2: Coperchio CPF ø 570
3: n° 4 Sfiati SF1 – aperti

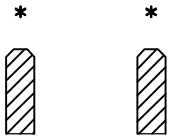

Inforcamento a vuoto

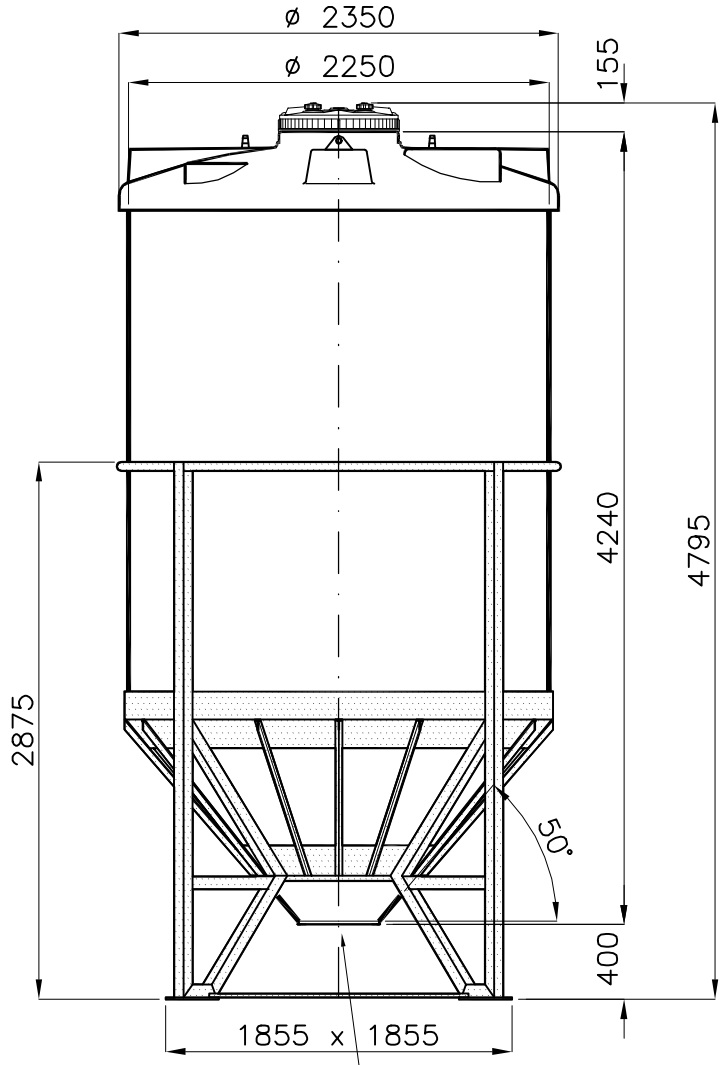

BOCCA DI SCARICO ø450

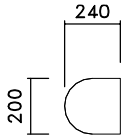

N.3 Piani Superiori per attacchi

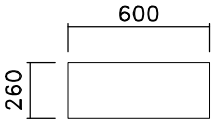

N.4 Piani Superiori per attacchi

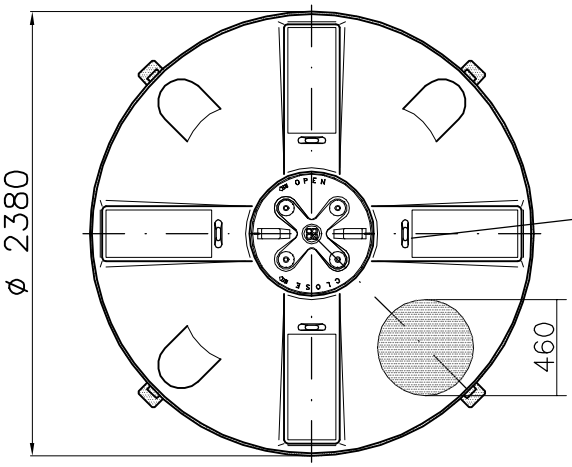

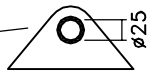

Piano per coperchio laterale ø 410 o altri attacchi

Tel. 035/844060 ASTRO Fax 035/844646