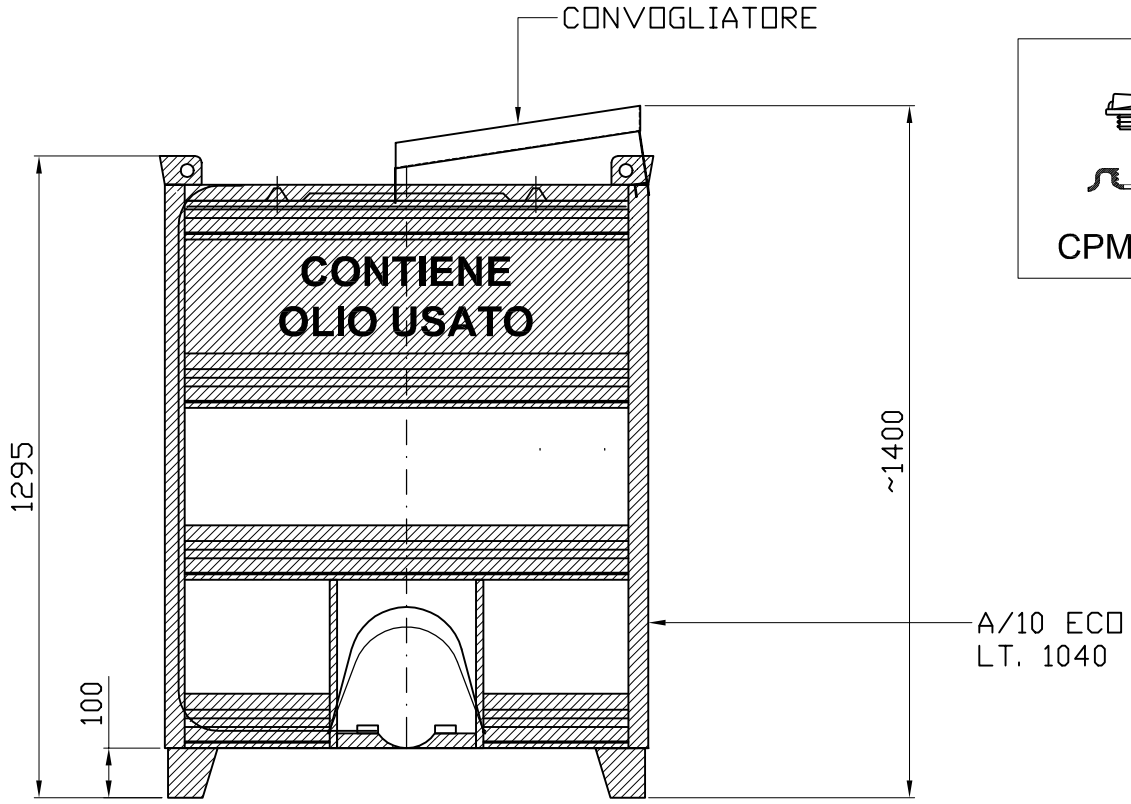

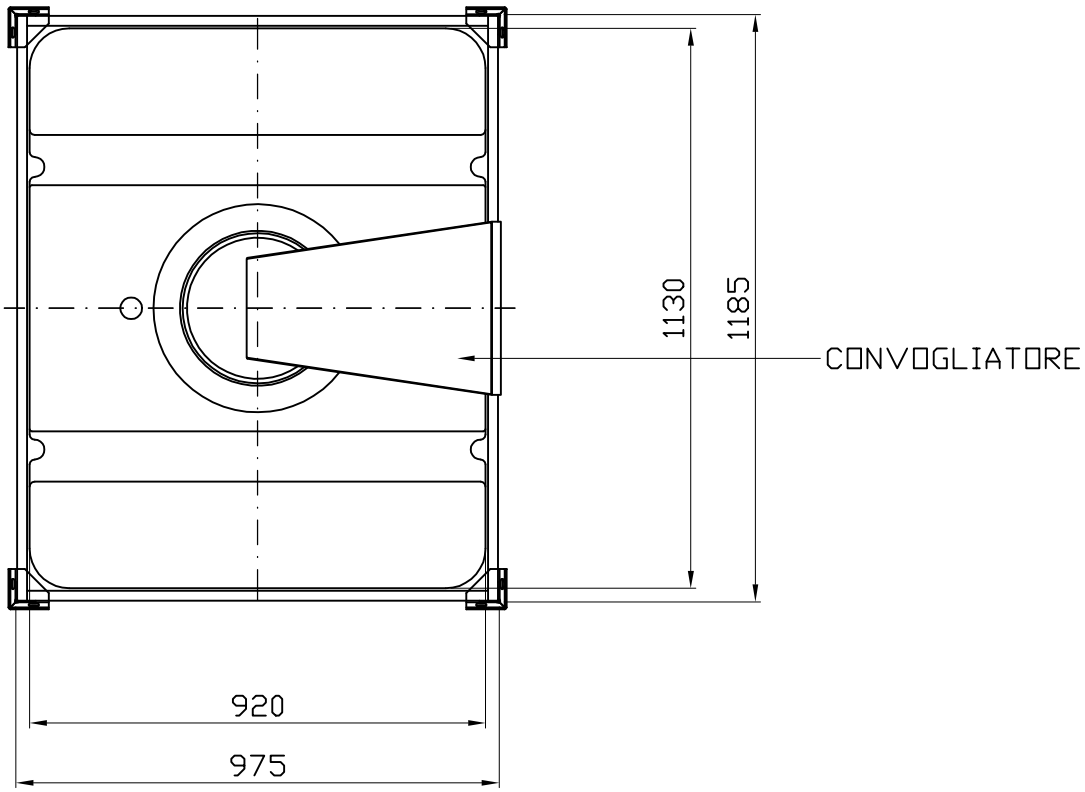

Cliente			Descrizione articolo	Descrizione ultima modifica
			A/10 ECO	
Data	Scala	Disegnatore		
11/02/09	1/1cad	LOCATELLI		

ASTRO CONTENITORI INDUSTRIALI

24050 Mornico al Serio (BG) – ITALY Tel.035 844060 Fax. 035 844646

Posizione file	Foglio N.	Disegno N.	Classificazione	Modifica
..\disegni\ibc\a\a10 eco 3 viste	01	5929	AS	00

Il presente disegno è di proprietà della ditta ASTRO, per cui senza l'autorizzazione scritta della stessa non può essere utilizzato o comunicato a terzi. In caso di trasgressione si procederà a termini di legge.