dis. 5765/1 AS

TCC 22/3 – LT. 2.000

SFIATO

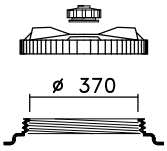

CPF 410 + SF1

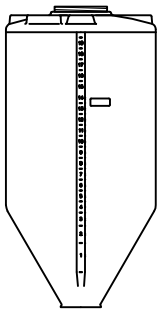

OTRE

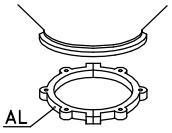

CS 3

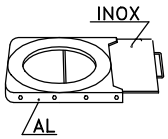

GH 3

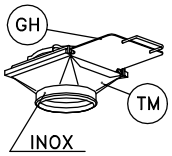

TM 3

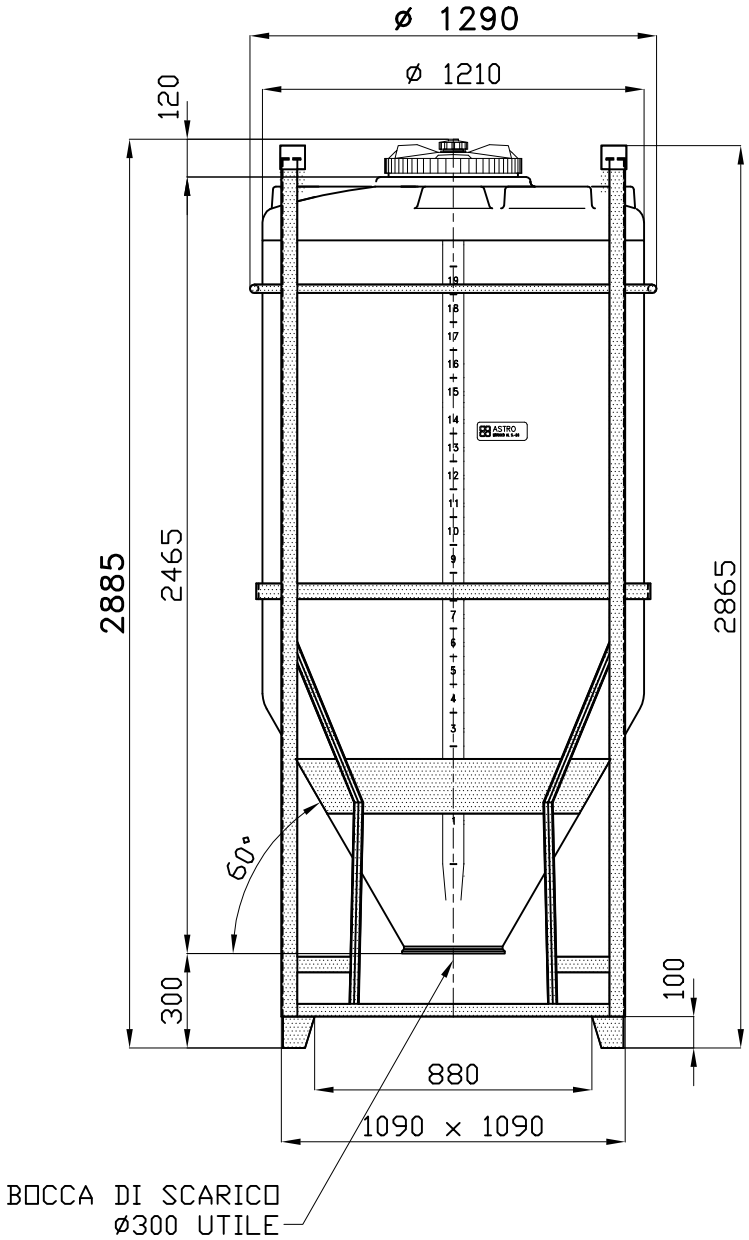

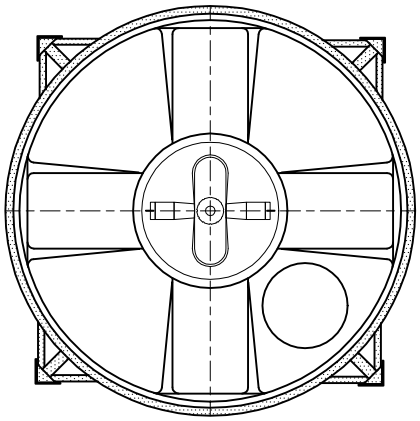

SL – 16.07.08 – ..\disegni\–disegni std\tcc\polveri\a22_3

01: STEFANO_S. – 17.03.10 – H.TOTALE e H TELAIO +75mm E POSIZ. PIANETTO

Tel. 035/844060 ASTRO Fax 035/844646