dis. 5754 AS

TCA 8/L – LT. 800

S.L. – 15.07.08 – ..\disegni\-disegni std\tca\liquidi\a8l-st

SFIATO

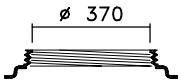

CPF 410
(optional)

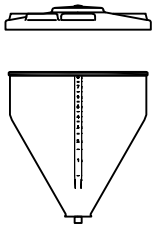

OTRE

SCARICO

VERTICALE

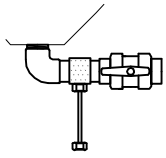

ORIZZONTALE

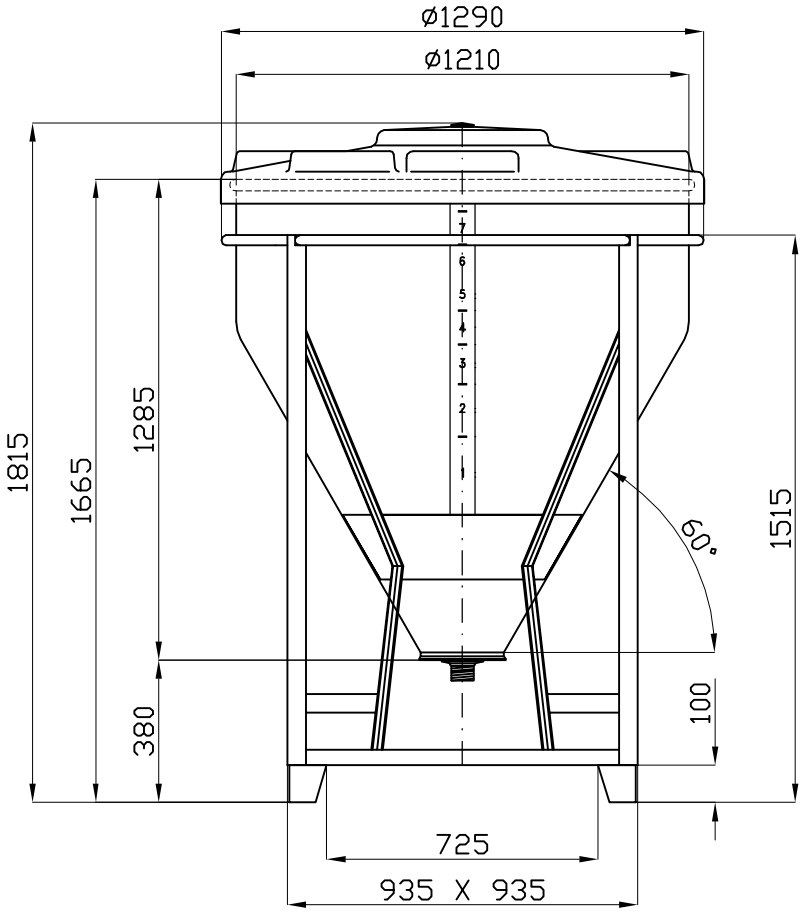

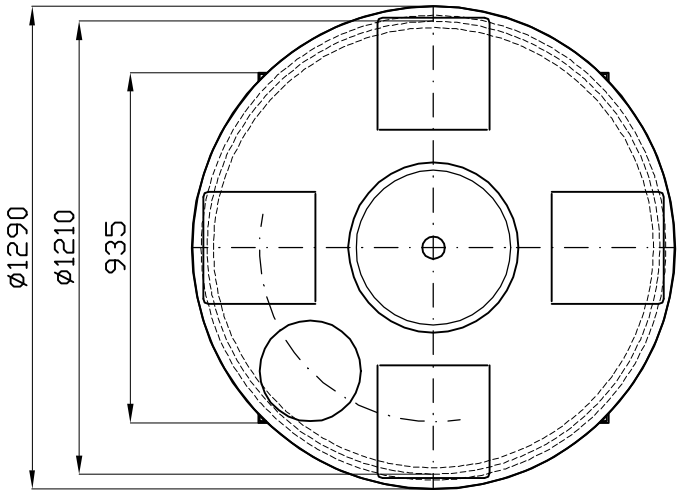

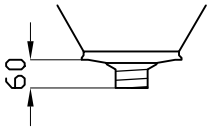

USCITA FILETTATA MASCHIO GAS : ø 1" – 1¼" – 1½" – 2"
PER USCITA ø 2½" – 3" – 4" L' ALTEZZA DIVENTA mm 1935

Tel. 035/844060 ASTRO Fax 035/844646