S.L. - 09.07.08 - ..\disegni\-disegni std\tco\liquidi\a22l-st

dis. 5742 AS

TCO 22/L - LT. 1.900

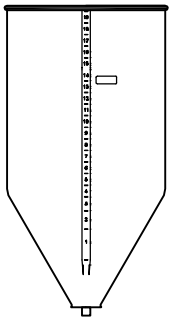

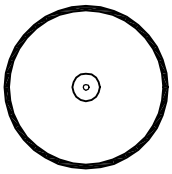

OTRE

SCARICO

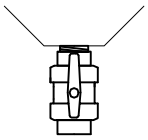

VERTICALE

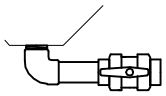

ORIZZONTALE

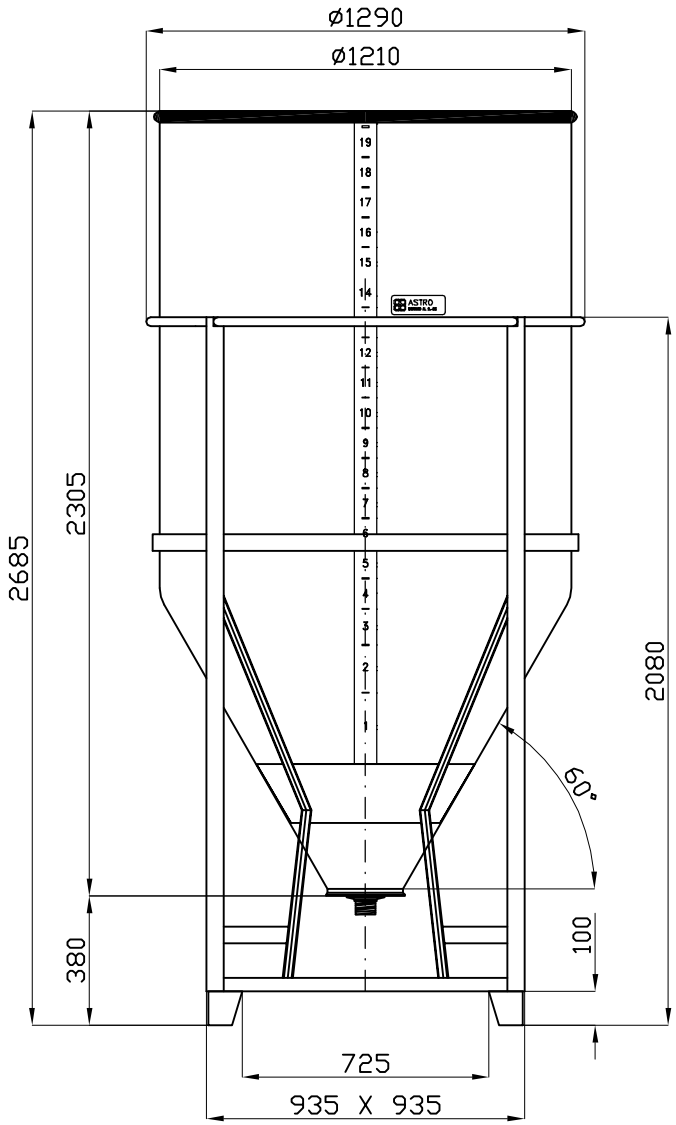

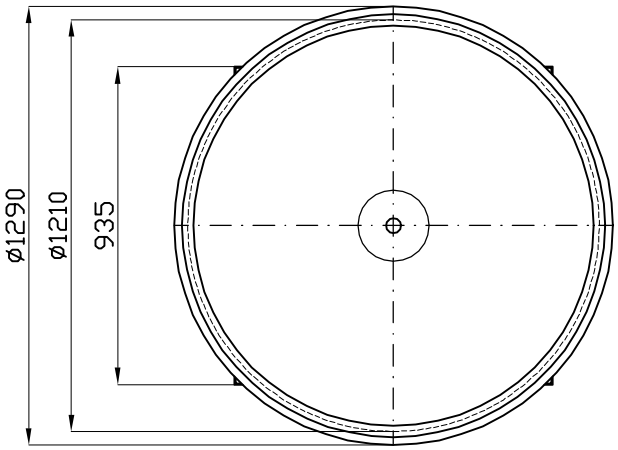

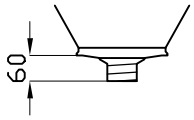

USCITA FILETTATA MASCHIO GAS : ø 1" - 1¼" - 1½" - 2"

PER USCITA ø 2½" - 3" - 4" L' ALTEZZA DIVENTA mm 2805

Tel. 035/844060 ASTRO Fax 035/844646