S.L. - 05.03.08 - ..\disegni\-disegni std\tco\liquidi\a16l-st

dis. 5614 AS

TCO 16/L - LT. 1.400

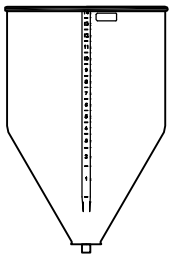

OTRE

SCARICO

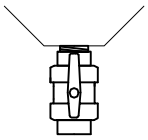

VERTICALE

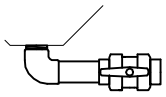

ORIZZONTALE

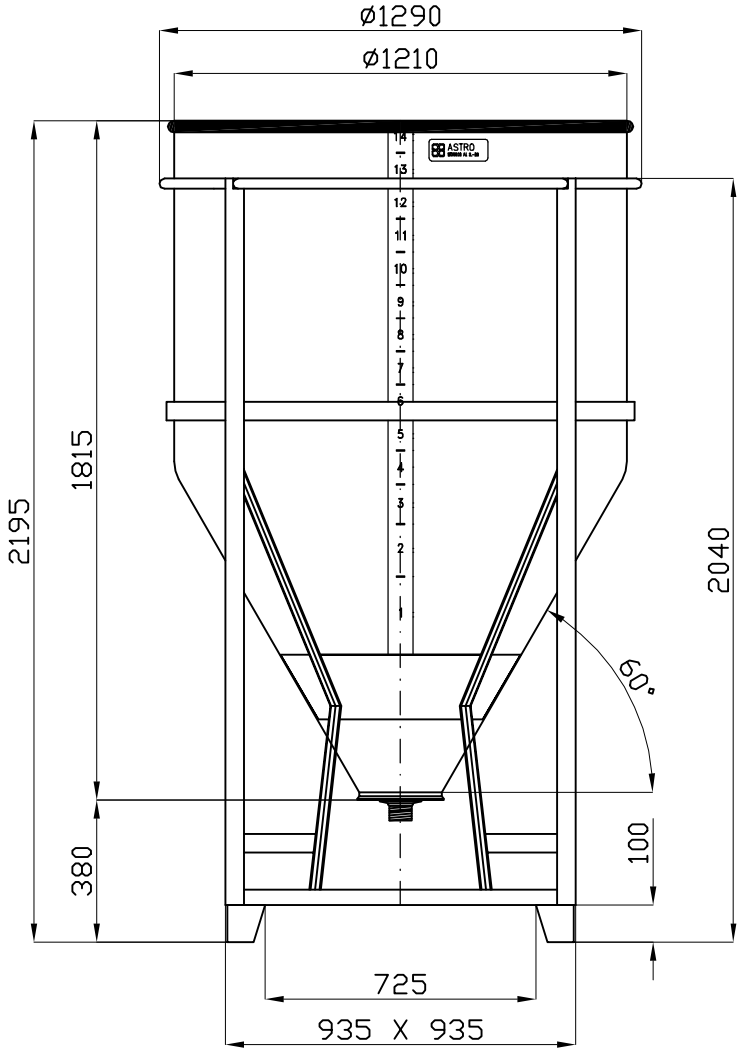

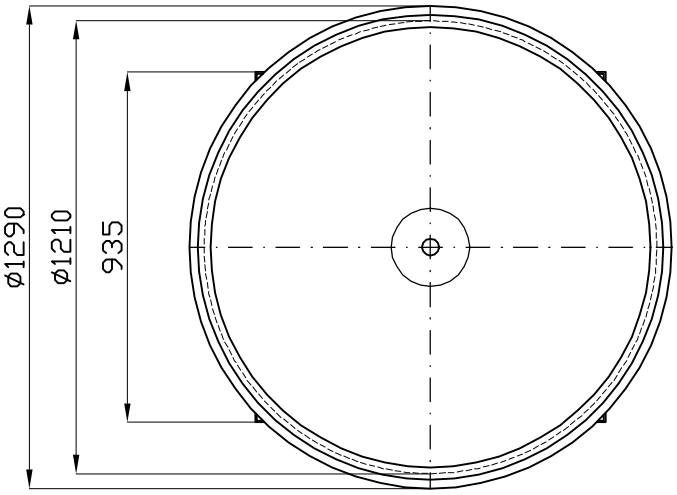

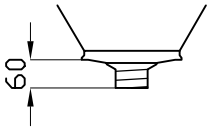

USCITA FILETTATA MASCHIO GAS : ø 1" - 1¼" - 1½" - 2"
PER USCITA ø 2½" - 3" - 4" L' ALTEZZA DIVENTA mm 2315

Tel. 035/844060 ASTRO Fax 035/844646