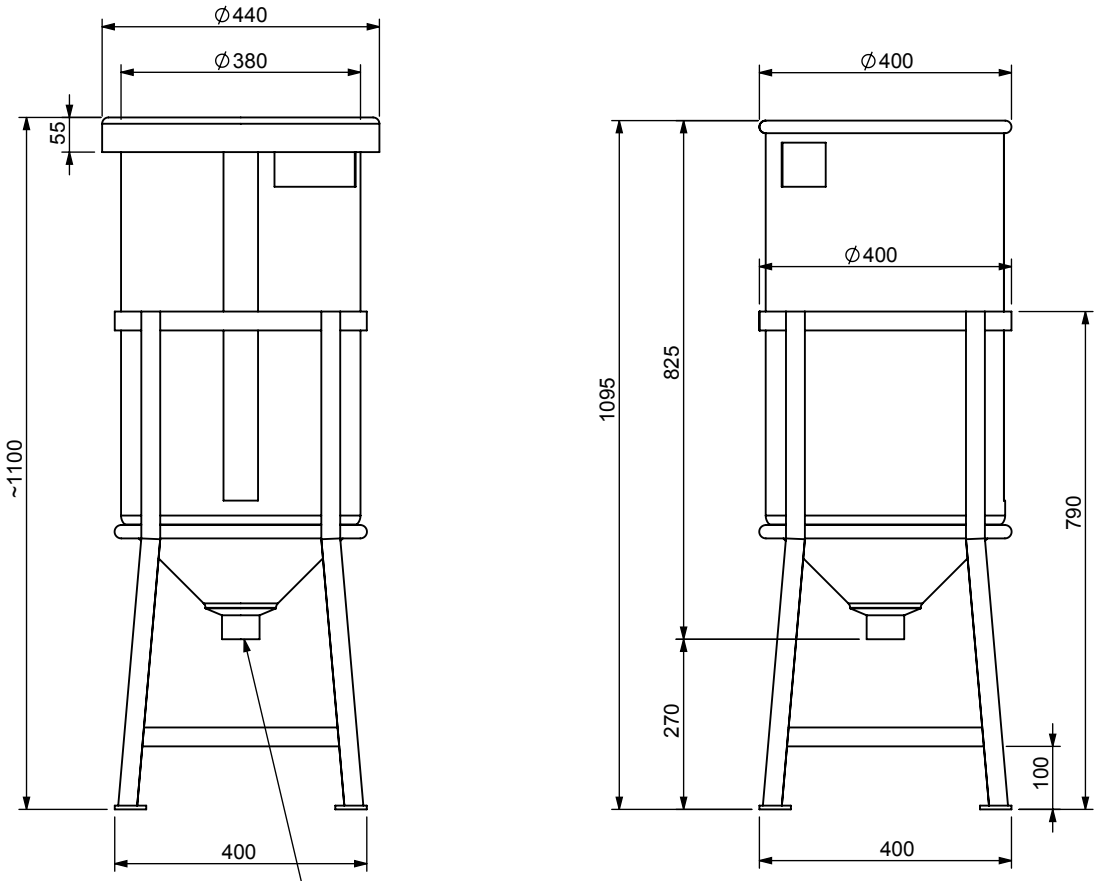

USCITA FILETTATA GAS MA:
Ø1" - 1"¼ - 1"½ - 2" - 2"½ - 3" - 4

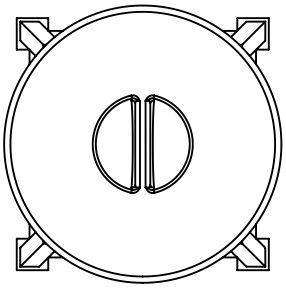

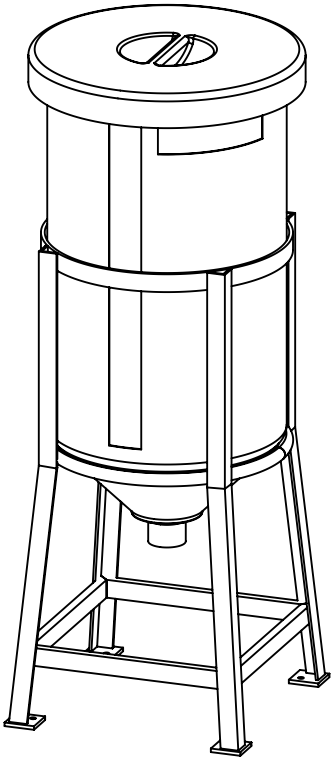

Num. articolo	Descrizione	Quantità
1	TELAIO 07/L HSC.270	1
2	TCO/TCA 07/L - LT.70	1
3	CPB - coperchio in appoggio	1

Cliente
-

Data
25.07.2012

Descrizione articolo
TCA07

Disegnatore
STEFANO SALA

Scala
1:12

Materiale

Peso
Kg -

Posizione file
Z:\ufftec\DISEGNI SW\SERBATOI\TCA\TCA07\TCA07 ST\TCA07 ST

Foglio N. 1/1 | Disegno N. 5597 | Classificazione AS | Modifica 01

ASTRO CONTENITORI INDUSTRIALI
Via Fornace 4 - 24050 Mornico al Serio (BG) - ITALY TEL. 035 844060
Fax. 035 844646 email: astro@astrosrl.it www.astrosrl.it

Il presente disegno è di proprietà della ditta ASTRO, per cui senza l'autorizzazione scritta della stessa non può essere utilizzato o comunicato a terzi. In caso di trasgressione si procederà a termini di legge.