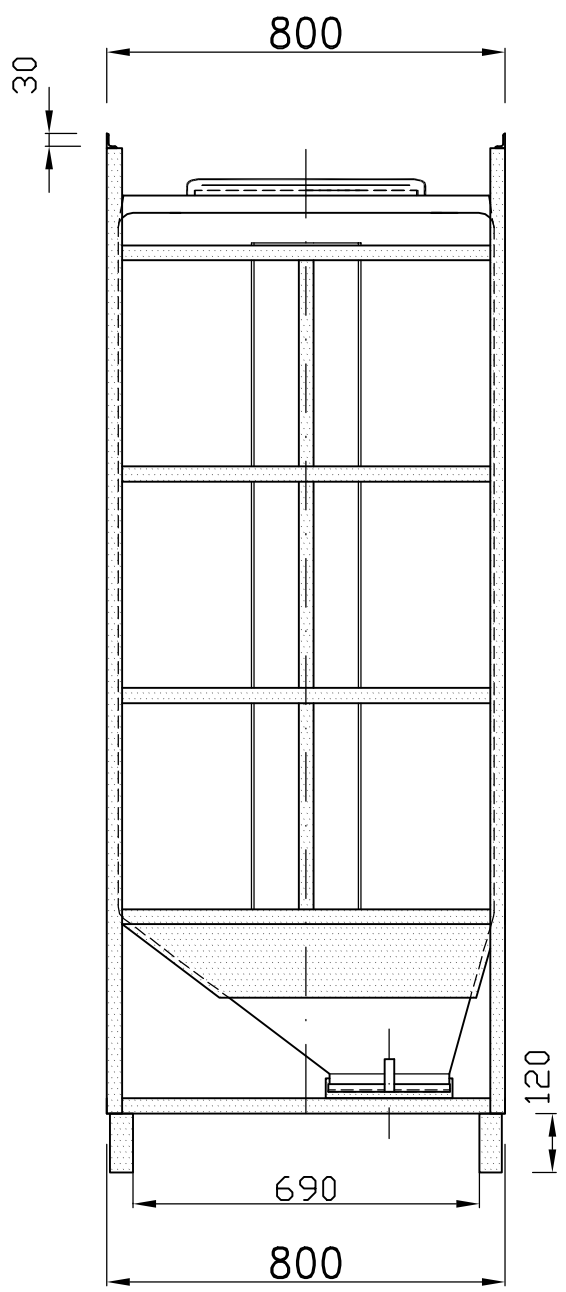

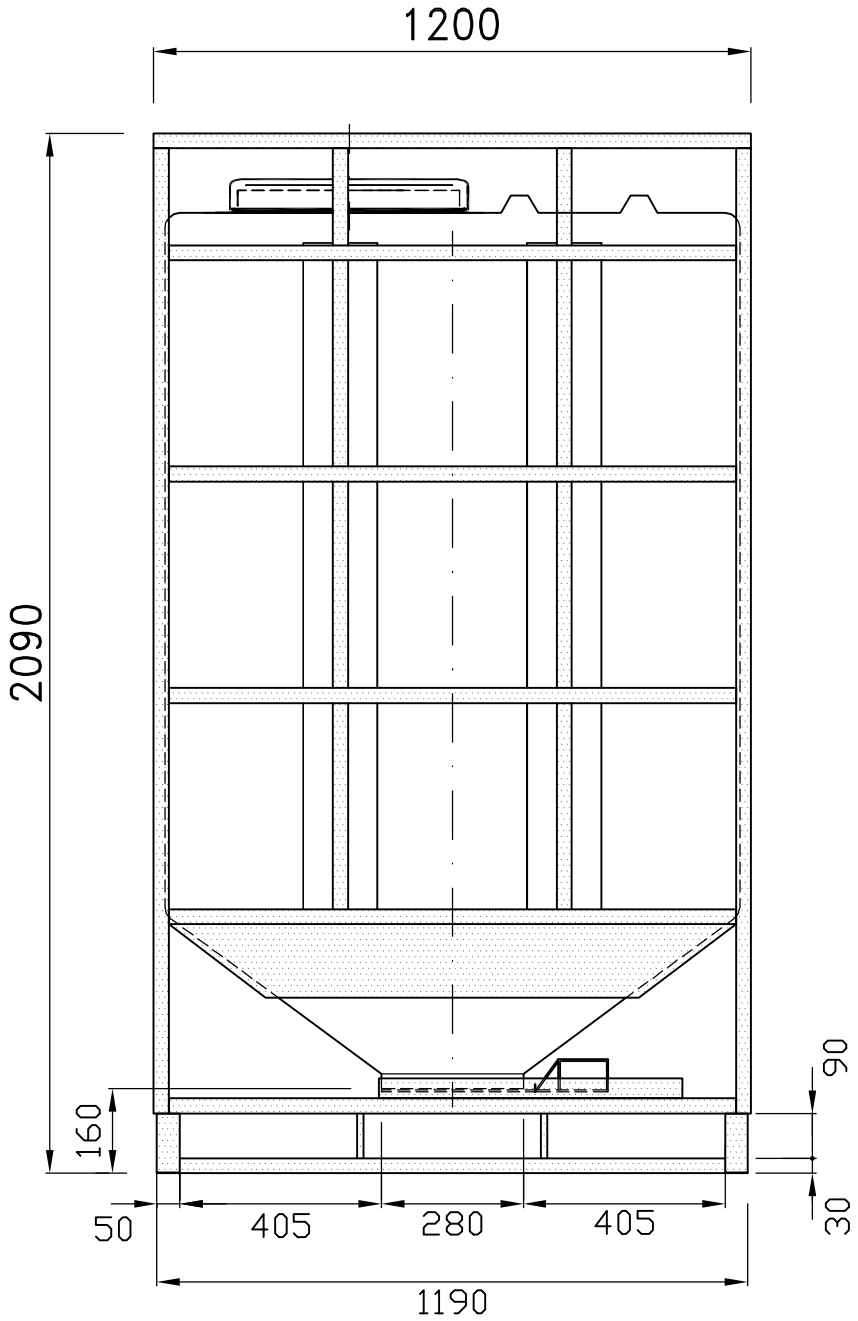

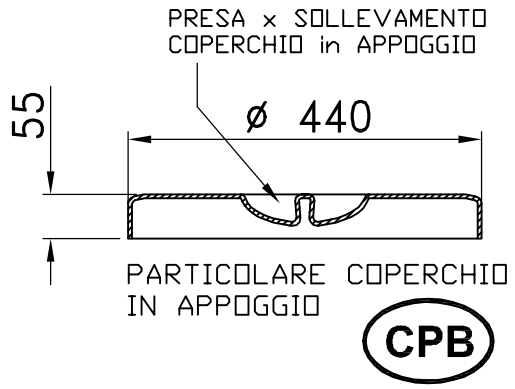

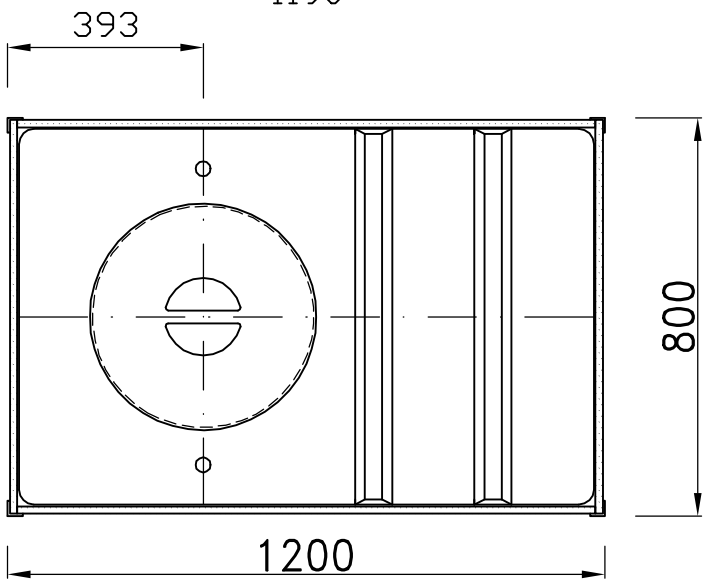

Lt 1450

ASTRO CONTENITORI INDUSTRIALI

Tel. 035/844060 Fax 035/844646

N.B.: Il presente disegno è di proprietà della ditta ASTRO, per cui senza l'autorizzazione scritta della stessa non può essere utilizzato o comunicato a terzi. In caso di trasgressione si procederà a termini di legge.

Denominazione	ASSIEME PTA 15 con coperchio CPB
Modifica	
Scala	
Disegnato	Goisis
Data	29.11.07
	pta\pta 15 cpb
Disegno N.	5531 AS