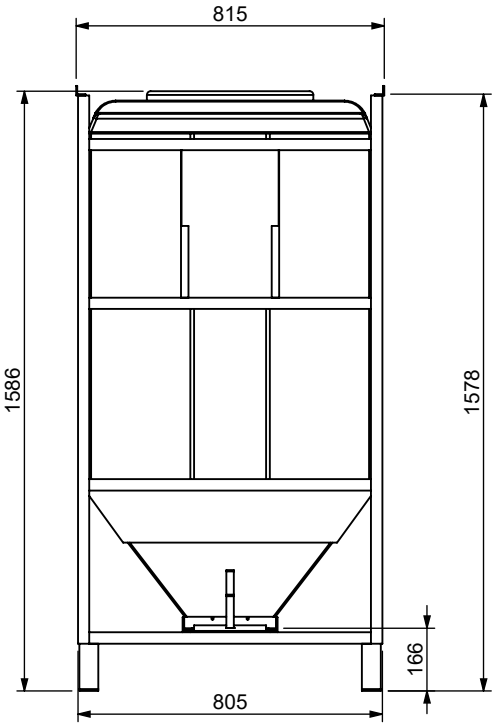

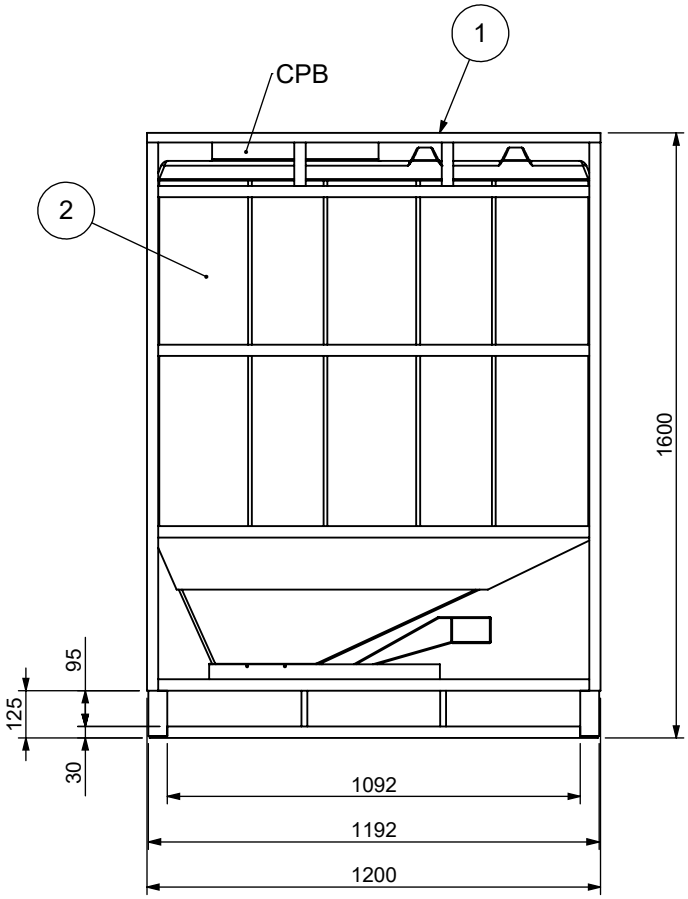

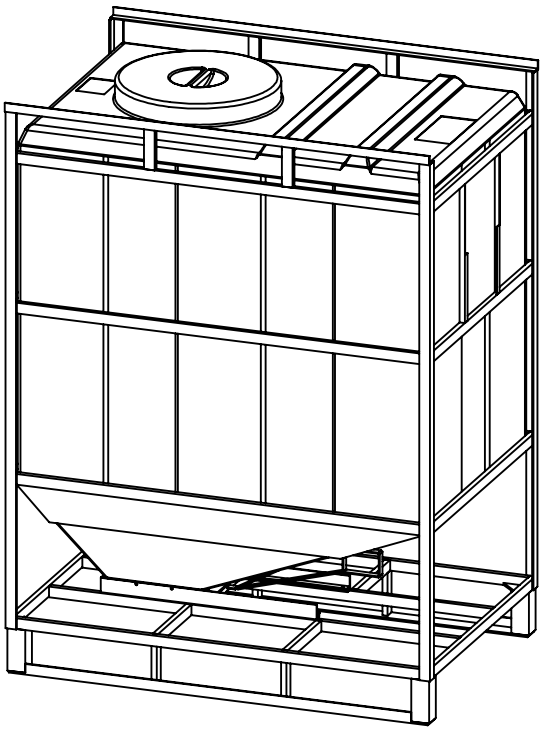

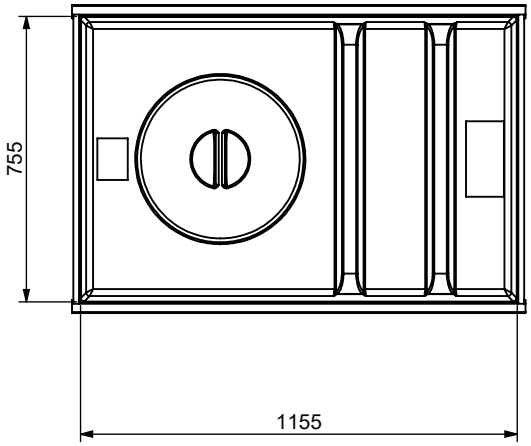

FOR APPROVAL

Num. articolo	Descrizione	Materiale	Quantità
1	PTA 9 - [10803 T - 66.5 KG]	S235JR	1
2	PTA 9 - LT. 900 (CPB)	PE	1

Cliente: -

Data: 29.11.2007

Descrizione articolo: PTA9 con COPERCHIO CPB

ASTRO CONTENITORI INDUSTRIALI
Via Fornace 4 - 24050 Mornico al Serio (BG) - ITALY - Tel. 035 844 060
Fax 035 844 646 - www.astrosrl.it - e-mail: astro@astrosrl.it

Disegnatore	Scala	Materiale	Peso	Data Modifica
STEFANO SALA	1:20		Kg -	19.06.2017

Posizione file	Foglio N.	Disegno N.	Classificazione	Modifica
Z:\ufftec\DISEGNI SW\ASSIEMI\PTA\PTA9\PTA9 CPB\PTA9 CPB VERNICIATO\PTA9 CPB VERNICIATO	1/1	5529	AS	01

Il presente disegno è di proprietà della ditta ASTRO, per cui senza l'autorizzazione scritta della stessa non può essere utilizzato o comunicato a terzi. In caso di trasgressione si procederà a termini di legge.