M.M.-01.08.07-TDC\TDC 87-B

DIS. 5431 AS

TDC 83/L – LT. 8.000

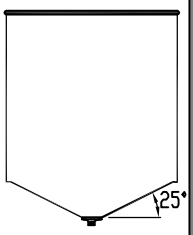

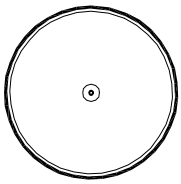

OTRE PE

LT. ~7420

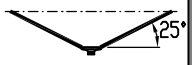

LT. ~480

SCARICO

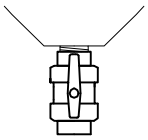

VERTICALE

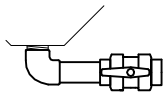

ORIZZONTALE

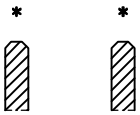

Inforcamento a vuoto

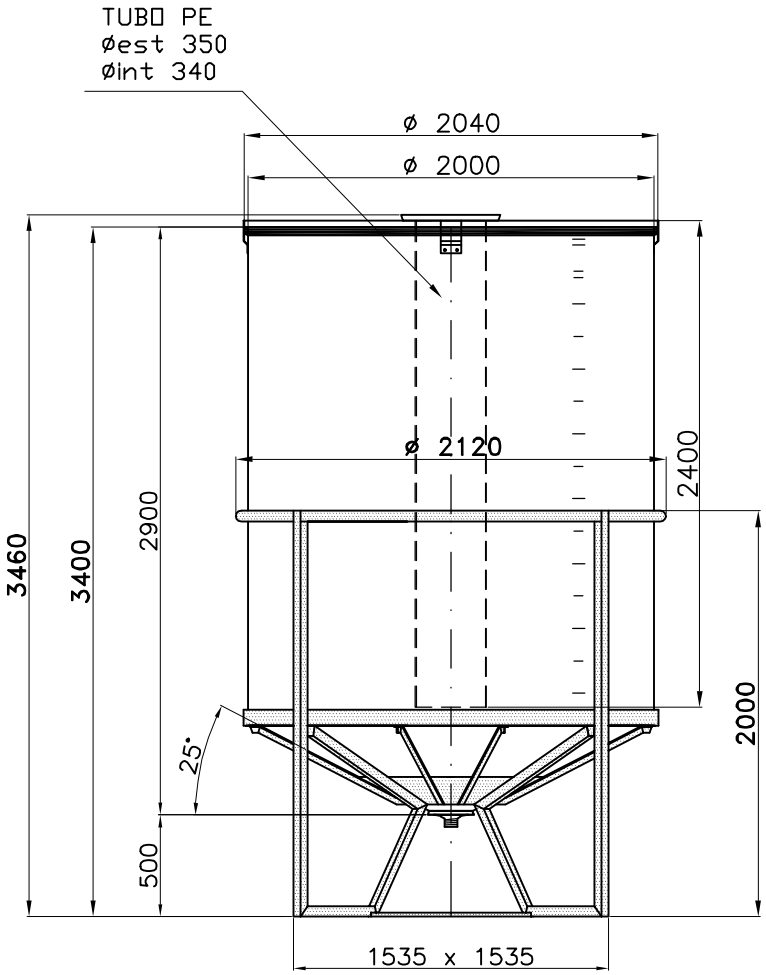

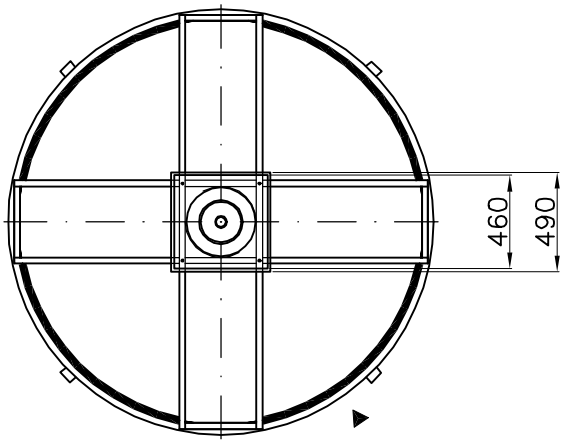

▲ Tacche Livello

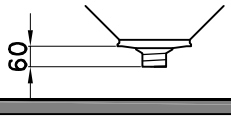

Su richiesta : uscita filettata maschio Gas
1" – 1¼" – 1½" – 2" – 2½" – 3" – 4"

Tel. 035/844060 ASTRO Fax 035/844646