M.M.-01.08.07-TDC\TDC 87-B

DIS. 5430 AS

TDC 87/L – LT. 8.900

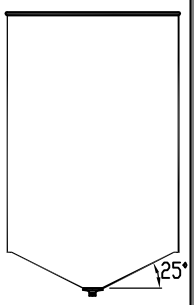

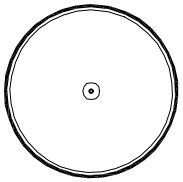

OTRE PE

LT. ~8420

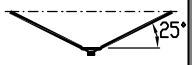

LT. ~480

SCARICO

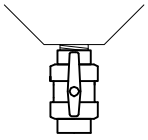

VERTICALE

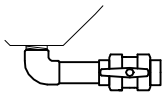

ORIZZONTALE

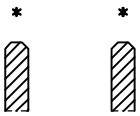

Inforcamento
a vuoto

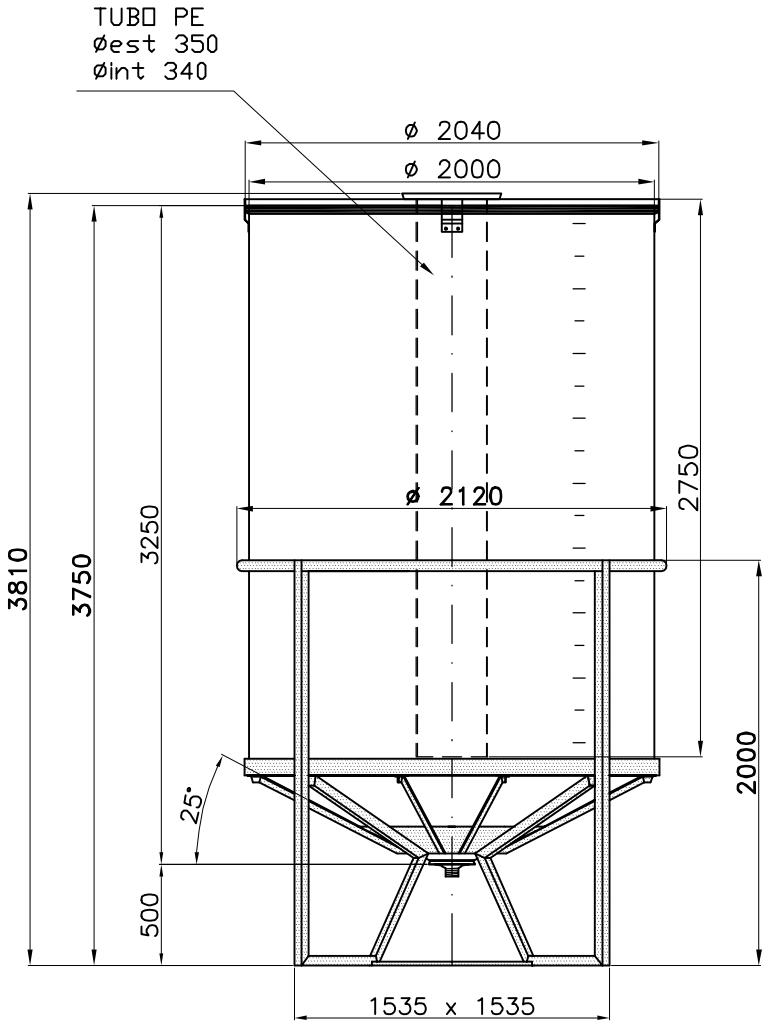

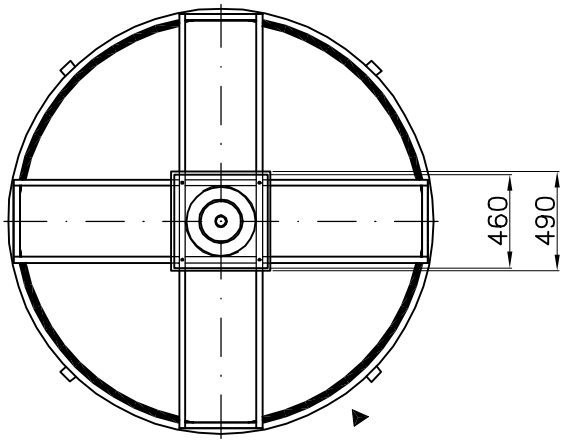

▲
Tacche Livello

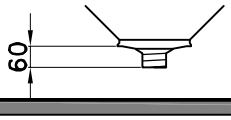

Su richiesta : uscita filettata maschio Gas
1" – 1¼" – 1½" – 2" – 2½" – 3" – 4"

Tel. 035/844060 ASTRO Fax 035/844646