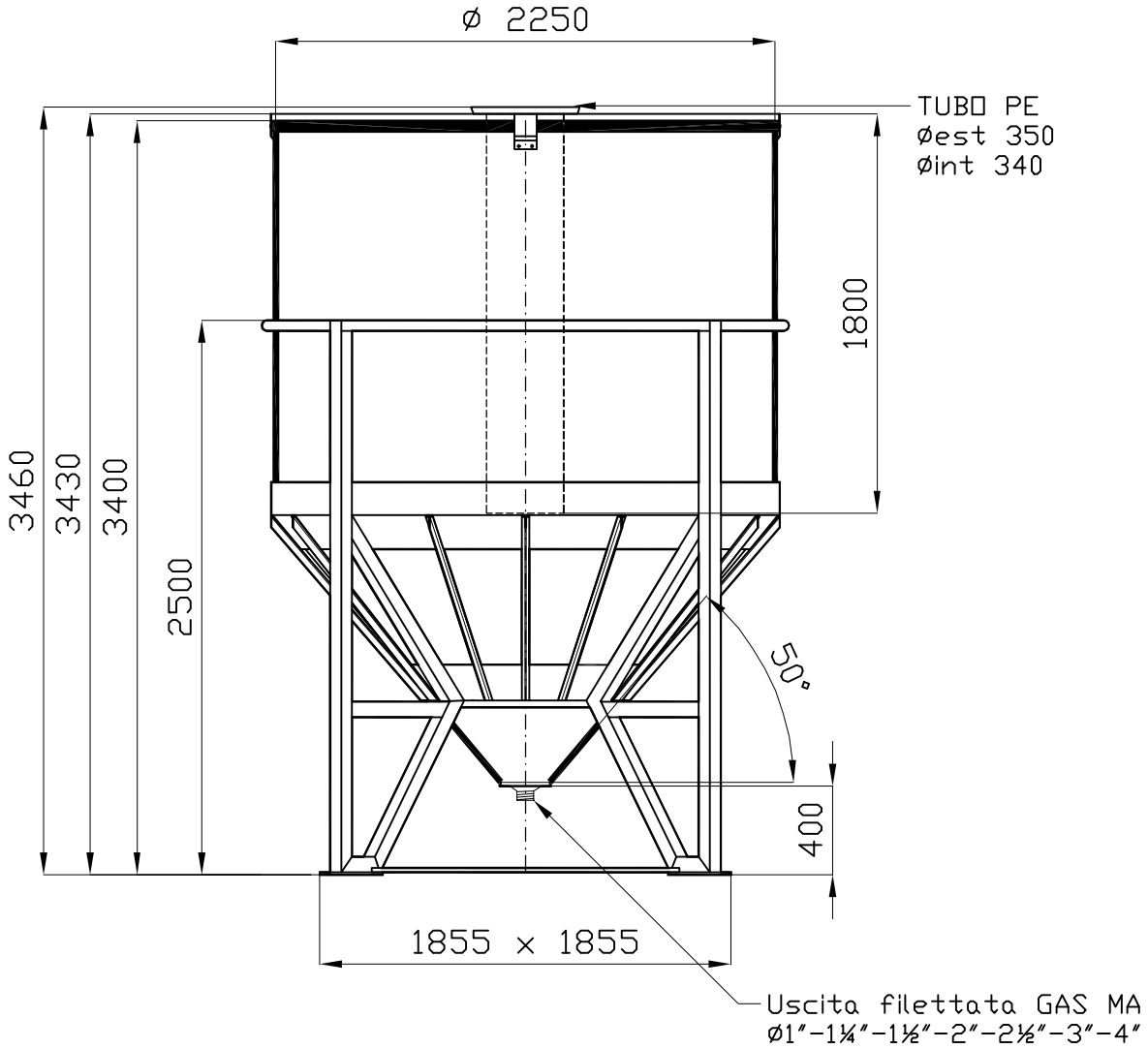

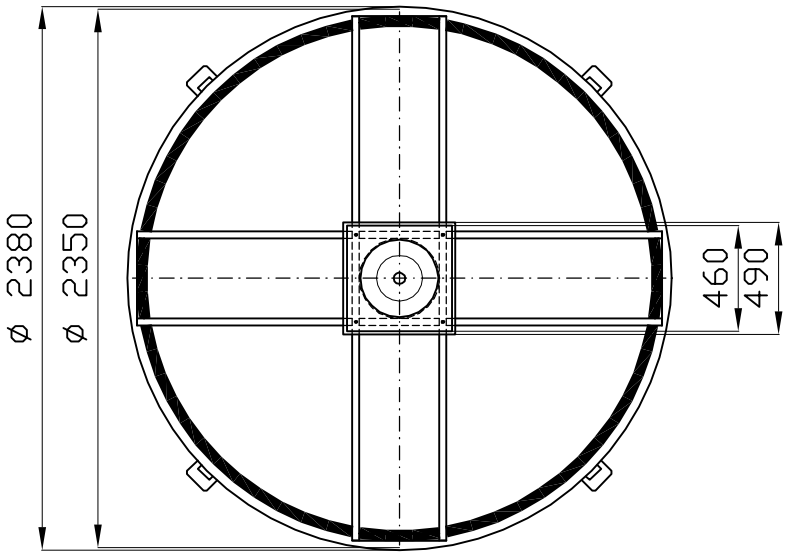

LT. 8500

Cliente		Descrizione articolo: TDC 85 BASE	Descrizione ultima modifica
Data: 31.07.07	Scala: 1/1cad	Disegnatore: Manenti Matteo	
ASTRO CONTENITORI INDUSTRIALI 24050 Mornico al Serio (BG) – ITALY Tel.035 844060 Fax. 035 844646		Posizione file: z:\ufftec\dis\tc\tco\TDC 85-B	Foglio N.: 01 · Disegno N.: 5426 · Classificazione: AS · Modifica: 00

Il presente disegno è di proprietà della ditta ASTRO, per cui senza l'autorizzazione scritta della stessa non può essere utilizzato o comunicato a terzi. In caso di trasgressione si procederà a termini di legge.