ASTRO CONTENITORI INDUSTRIALI

ART. 0839	MOD. TDC 70/B	LITRI 7.100

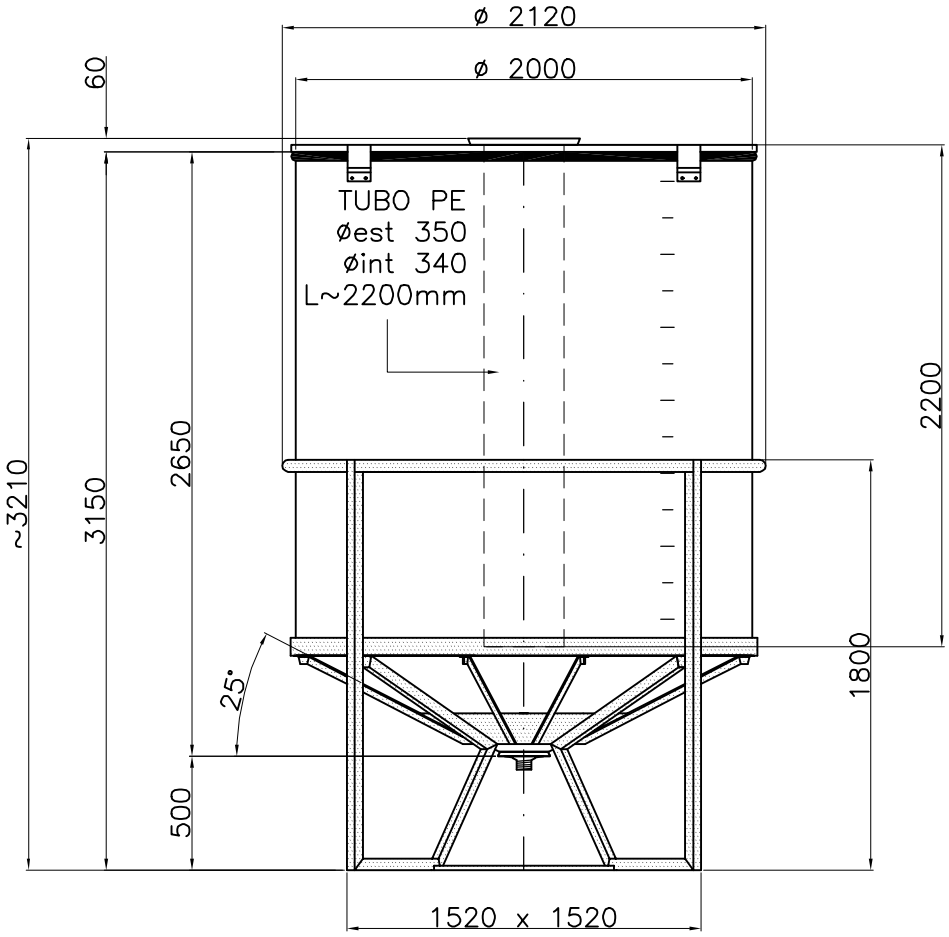

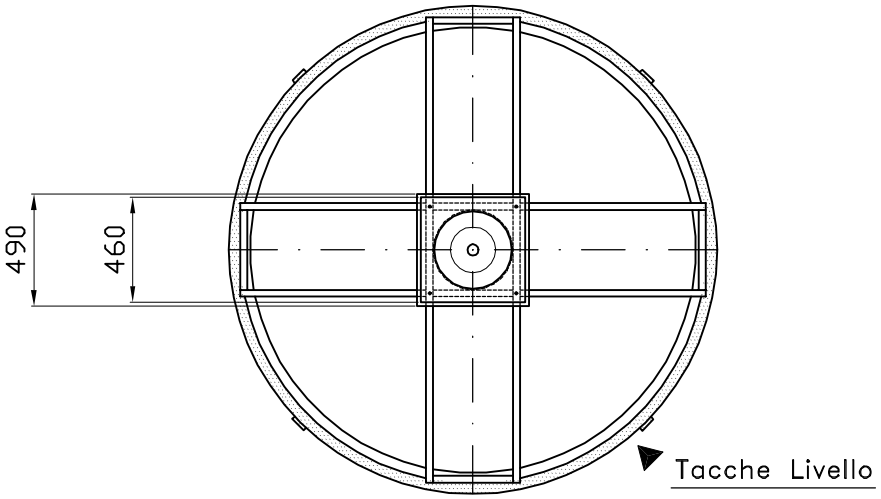

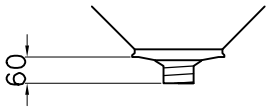

Su richiesta : uscita filettata maschio Gas
1" – 1¼" – 1½" – 2" – 2½" – 3" – 4"

DISEGNO N. 5402 AS	DATA 05.07.07	Manenti	\tco\a-tdc70-b

Tel. 035/844060 Fax 035/844646