dis. 4706 AS

TCA 85/2 – LT. 8.500

LT. ~6800

LT. ~1700

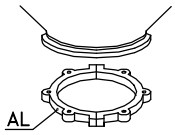

CS 2

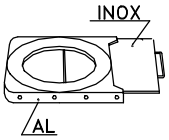

GH 2

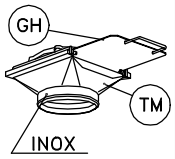

TM 2

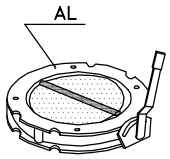

V2FS

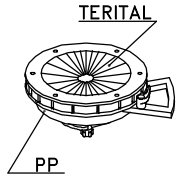

DF 2

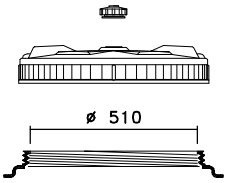

1: Boccaporto
2: Coperchio CPF ø 570
3: n° 2 Sfiati SF1 – aperti

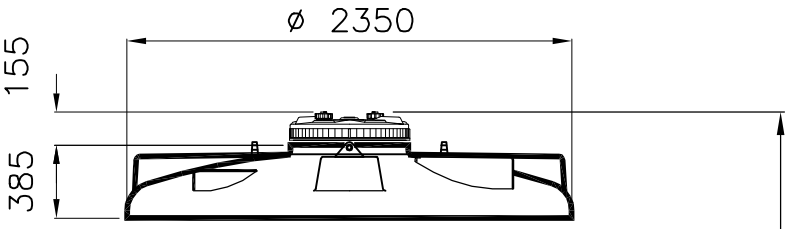

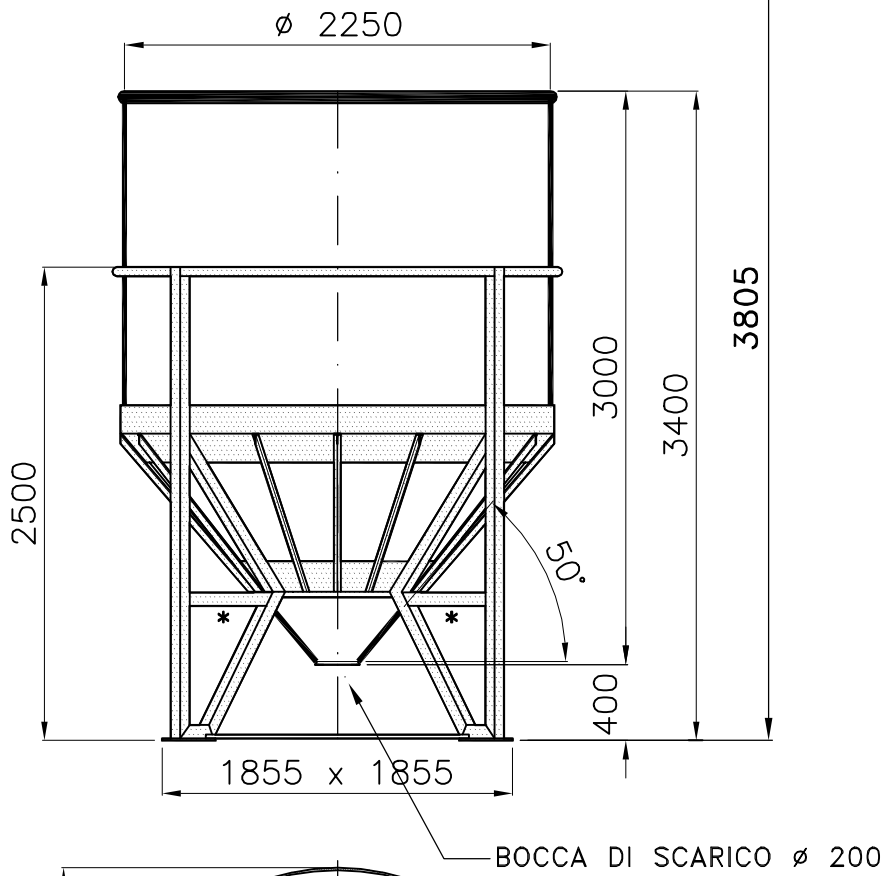

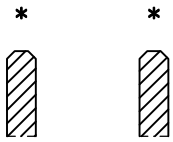

Inforcamento a vuoto

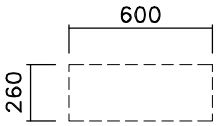

N.4 Piani Superiori per attacchi

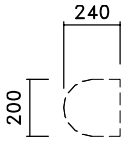

N.3 Piani Superiori per attacchi

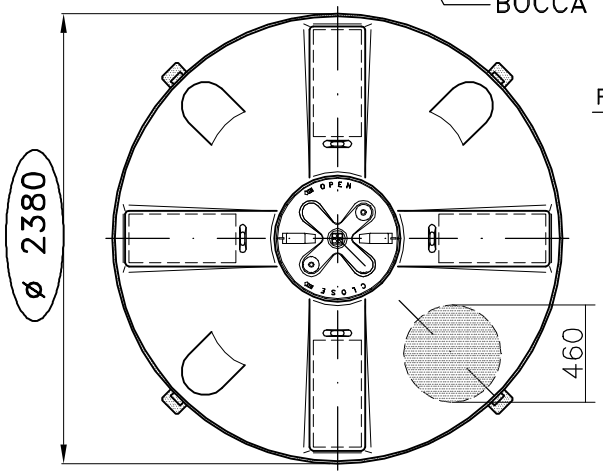

Piano per coperchio laterale ø 410

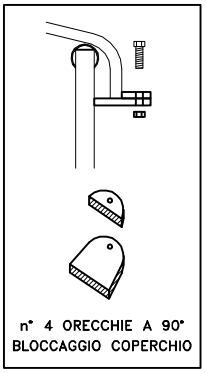

1: G.D. – 09/06/2004 – Modifica testata

Tel. 035/844060 ASTRO Fax 035/844646