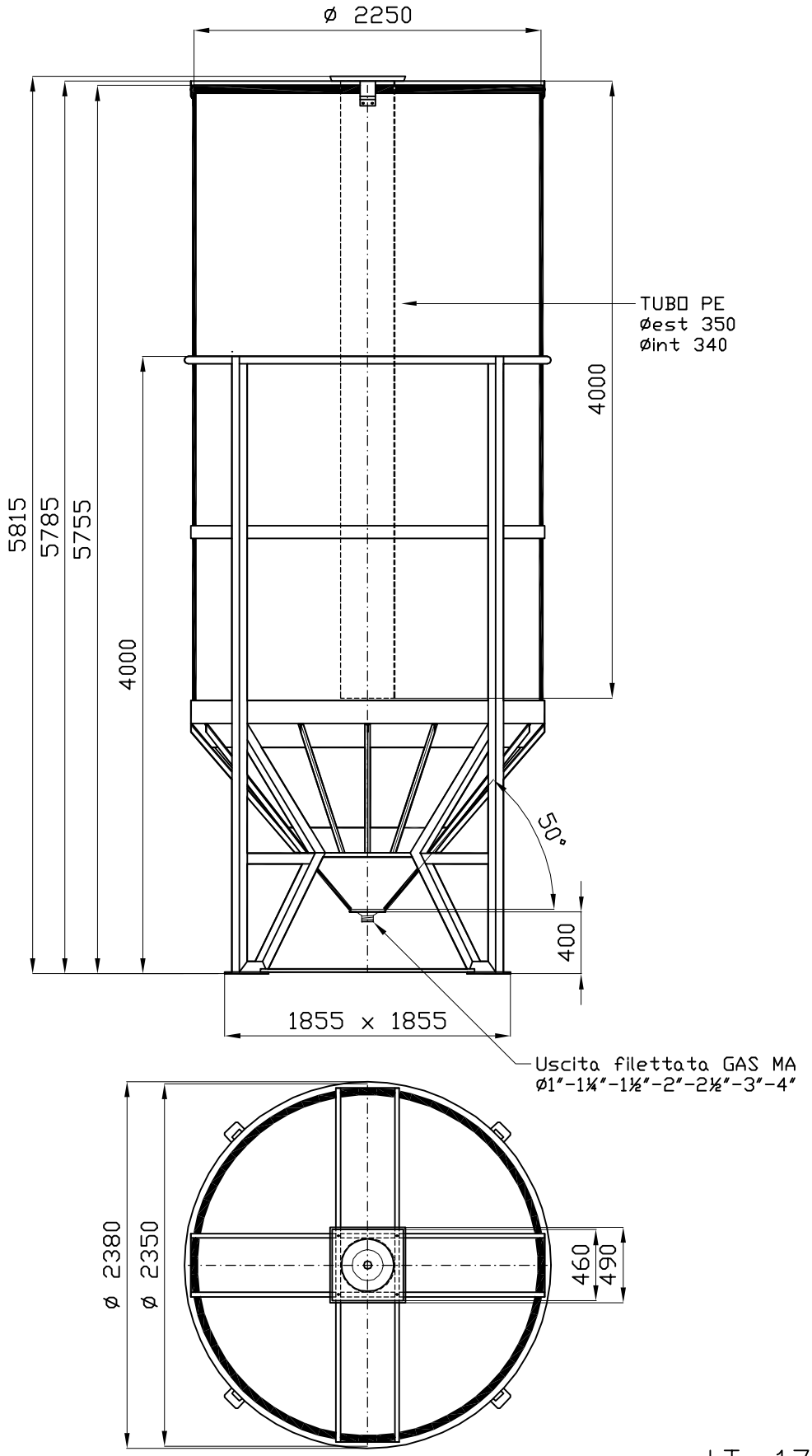


LT. 17000

| Cliente | Descrizione articolo | Descrizione ultima modifica |
|---|---|---|
| | TDC 171 BASE | |

| Data | Scala | Disegnatore |
|---|---|---|
| 16/06/05 | 1/1cad | LOCATELLI |

ASTRO CONTENITORI INDUSTRIALI

24050 Mornico al Serio (BG) – ITALY Tel.035 844060 Fax. 035 844646

| Posizione file | Foglio N. | Disegno N. | Classificazione | Modifica |
|---|---|---|---|---|
| z:\ufftec\dis\tc\tco\TDC 171–B | 01 | 4691 | AS | 00 |

Il presente disegno è di proprietà della ditta ASTRO, per cui senza l'autorizzazione scritta della stessa non può essere utilizzato o comunicato a terzi. In caso di trasgressione si procederà a termini di legge.