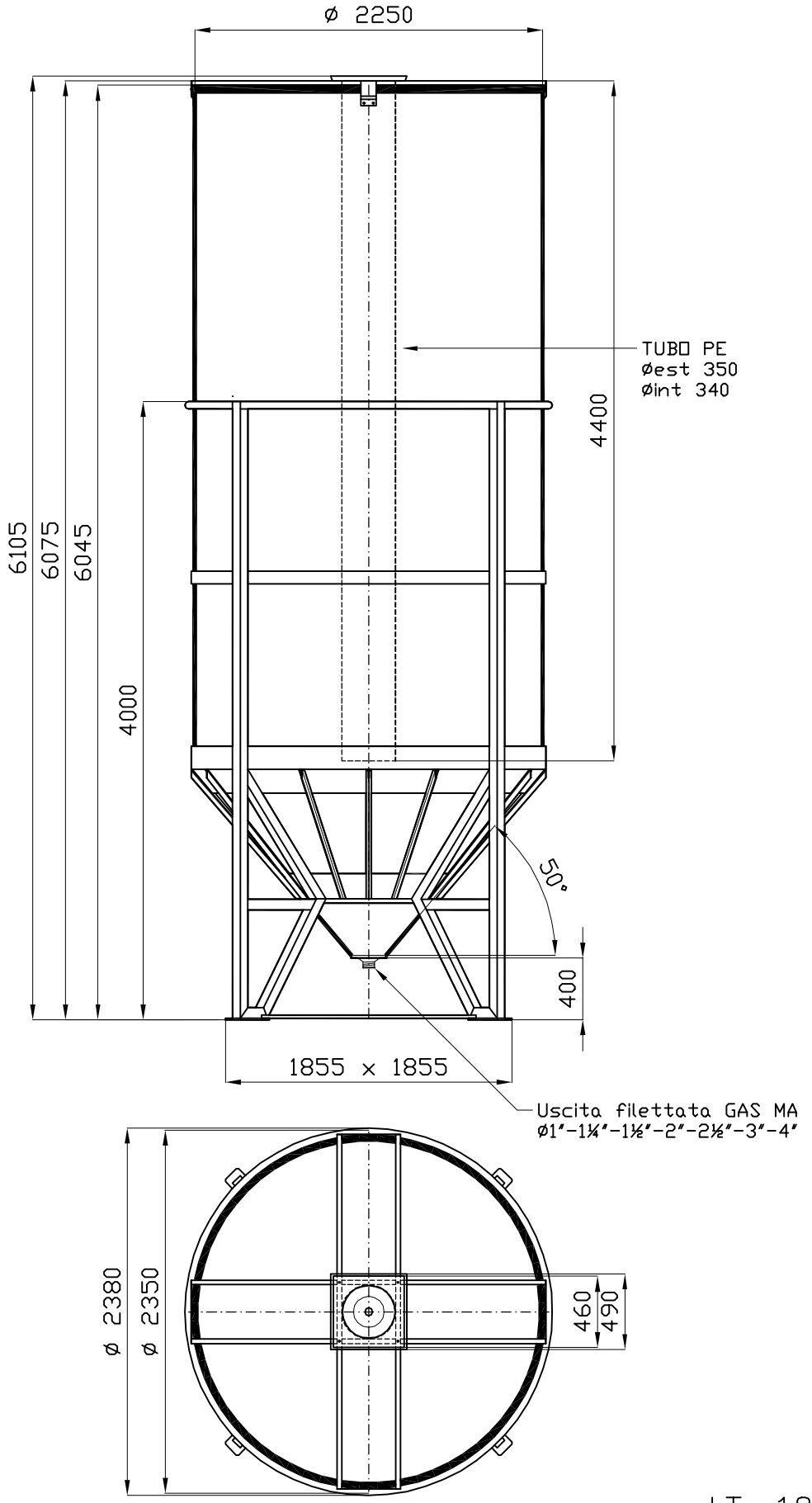

LT. 18700

Cliente	Descrizione articolo	Descrizione ultima modifica
	TDC 181 BASE	

Data	Scala	Disegnatore
02/03/05	1/1cad	LOCATELLI

ASTRO CONTENITORI INDUSTRIALI
24050 Mornico al Serio (BG) – ITALY Tel.035 844060 Fax. 035 844646

Posizione file	Foglio N.	Disegno N.	Classificazione	Modifica
z:\ufftec\dis\tc\tco\TDC 181-B	01	4572	AS	00

Il presente disegno è di proprietà della ditta ASTRO, per cui senza l'autorizzazione scritta della stessa non può essere utilizzato o comunicato a terzi. In caso di trasgressione si procederà a termini di legge.