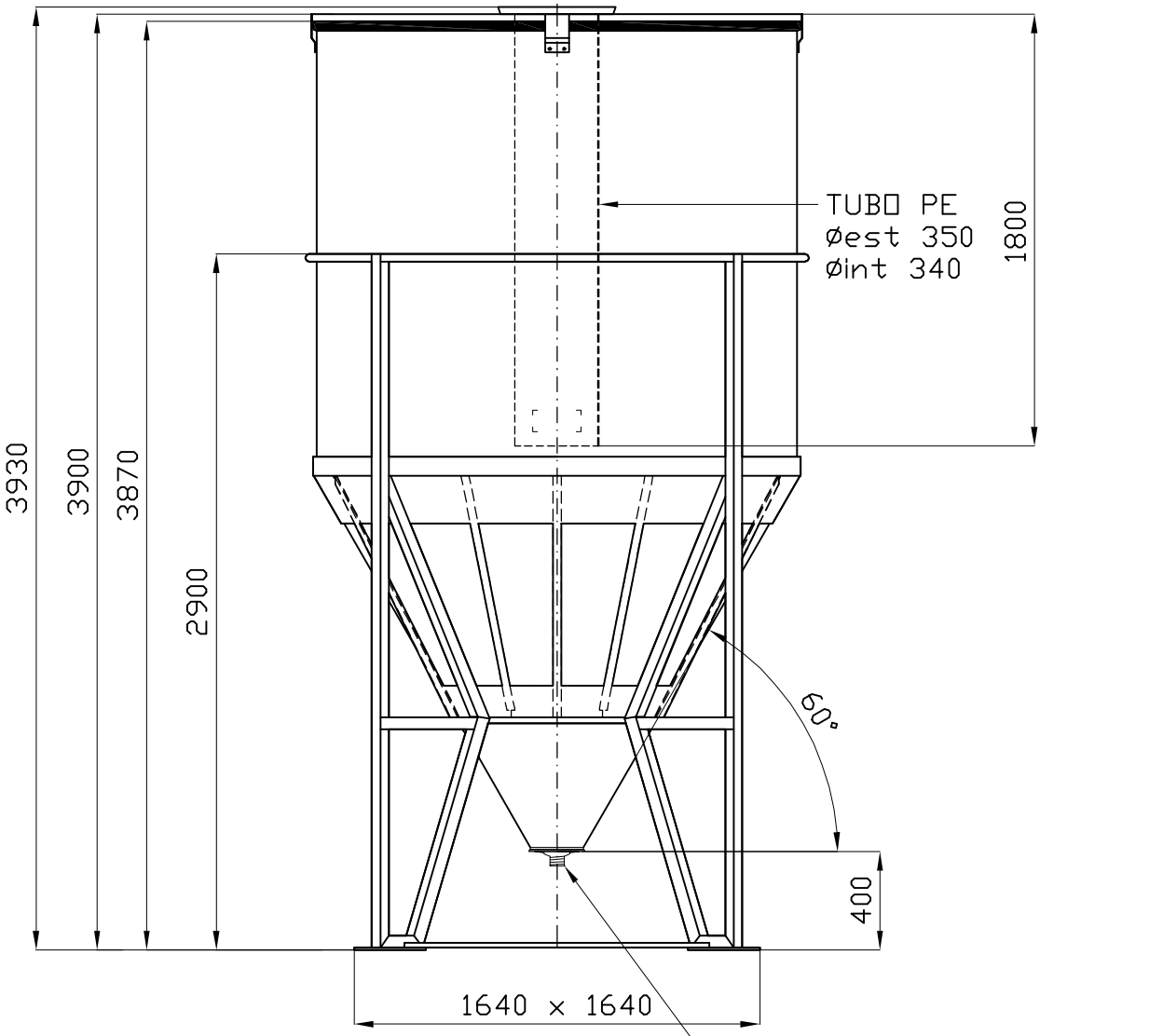


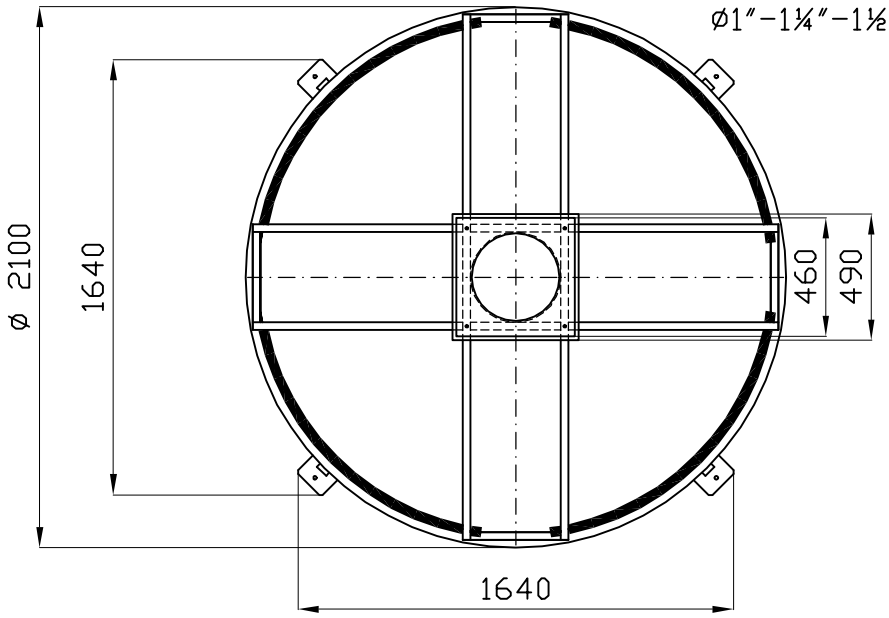


LT. 7500

| | | | |
|---|---|---|---|
| Cliente | | Descrizione articolo: TDC 75 BASE | Descrizione ultima modifica: 01: SL – 01.09.05 – H.0TRE=+50mm |
| Data: 11/11/04 | Scala: 1/1cad | Disegnatore: LOCATELLI | |
| ASTRO CONTENITORI INDUSTRIALI | | Posizione file: z:\ufftec\dis\TC\TCO\TDC 75-B | Foglio N.: 01 · Disegno N.: 4543 · Classificazione: AS · Modifica: 01 |

24050 Mornico al Serio (BG) – ITALY Tel.035 844060 Fax. 035 844646

Il presente disegno è di proprietà della ditta ASTRO, per cui senza l'autorizzazione scritta della stessa non può essere utilizzato o comunicato a terzi. In caso di trasgressione si procederà a termini di legge.