dis. 4272/02 AS

TCO 83/L – LT. 7.900

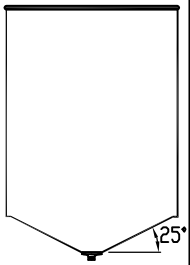

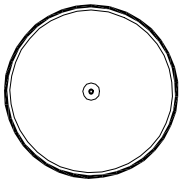

OTRE PE

LT. ~7420

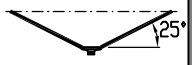

LT. ~480

SCARICO

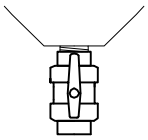

VERTICALE

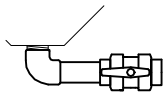

ORIZZONTALE

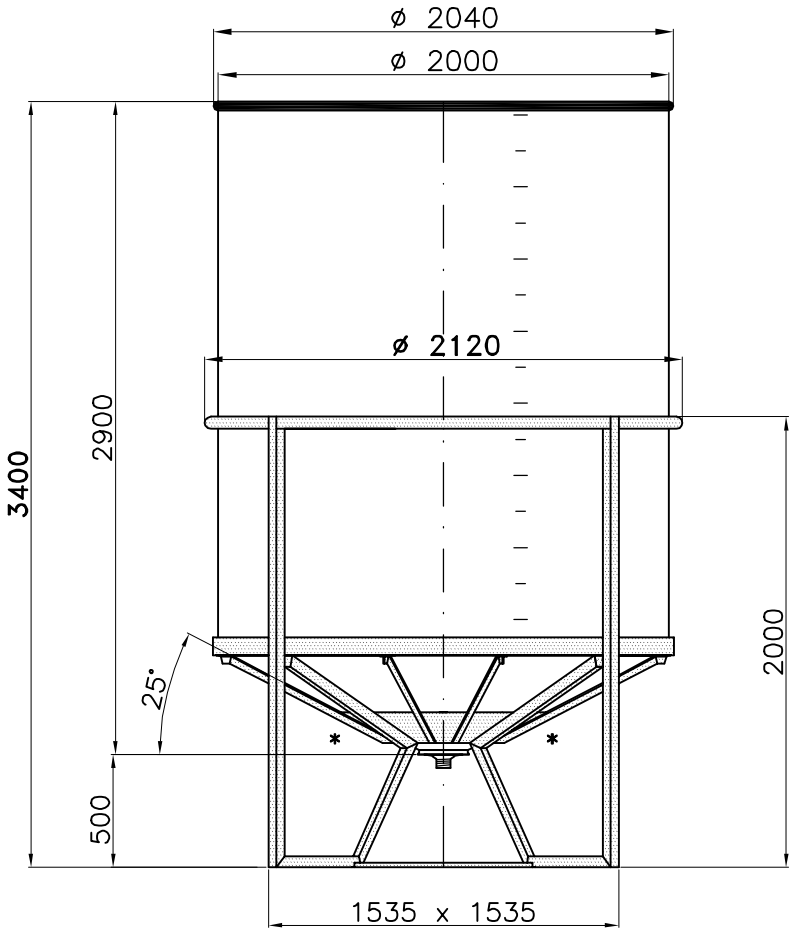

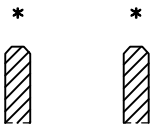

Inforcamento
a vuoto

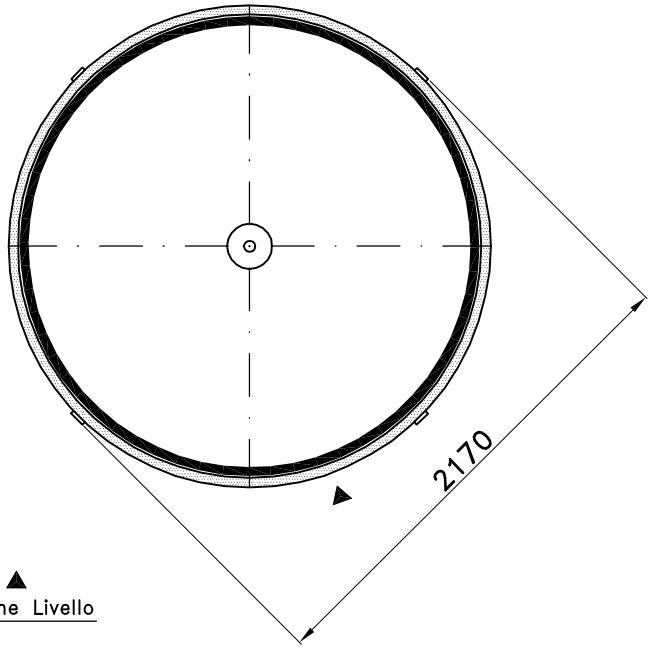

▲
Tacche Livello

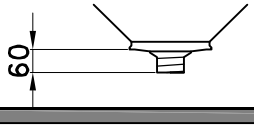

Su richiesta : uscita filettata maschio Gas
1" – 1¼" – 1½" – 2" – 2½" – 3" – 4"

S.L. – 12/09/03 – \tco\a83l-st 2003

02: SL – 22.06.09 – ORIENTAMENTO TACCHE

Tel. 035/844060 ASTRO Fax 035/844646