DIS. 4218 AS

TCC 51/P – LT. 5.200

S.L. – 12.06.03 – \tcc\a51p-st 2002

LT. ~550

LT. ~4170

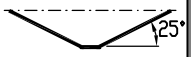

LT. ~480

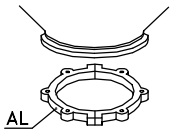

CS 2

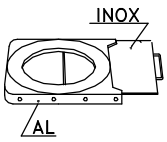

GH 2

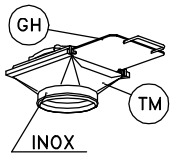

TM 2

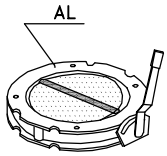

V2FS

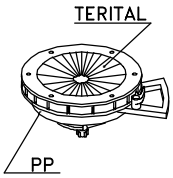

DF 2

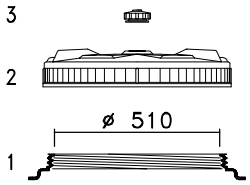

1: Boccaporto
2: Coperchio CPF 570
3: n° 4 Sfiati SF1 – aperti

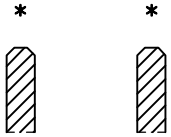

Inforcamento a vuoto

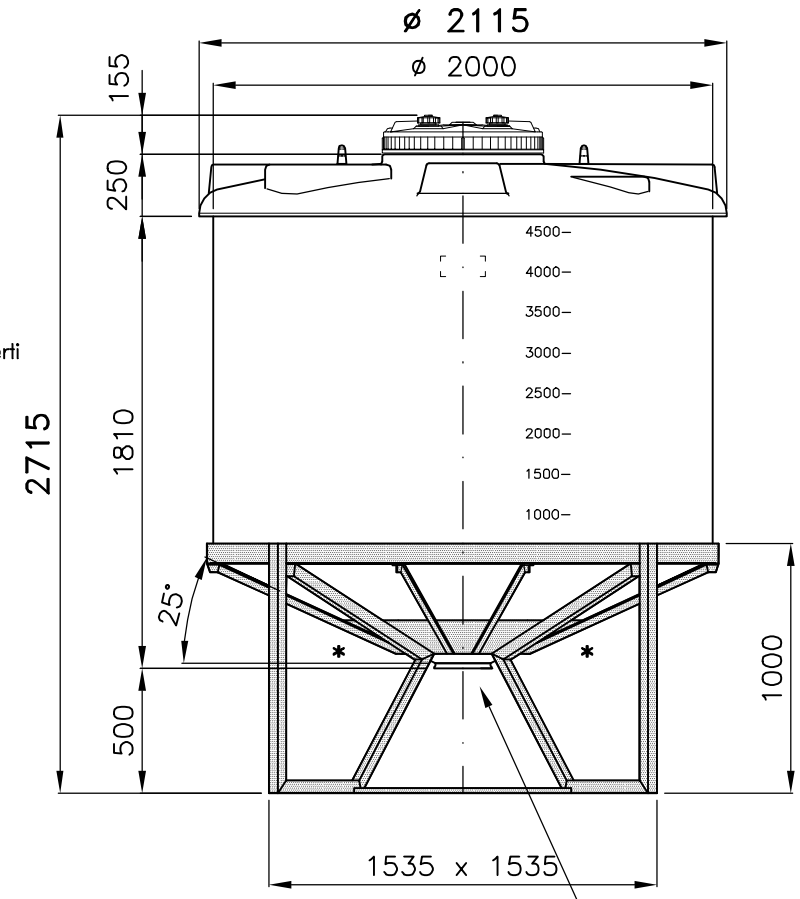

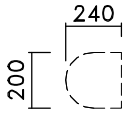

N.3 Piani Superiori per attacchi

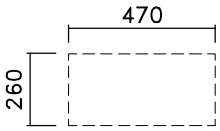

N.2 Piani Superiori per attacchi

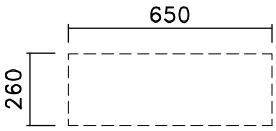

N.2 Piani Superiori per attacchi

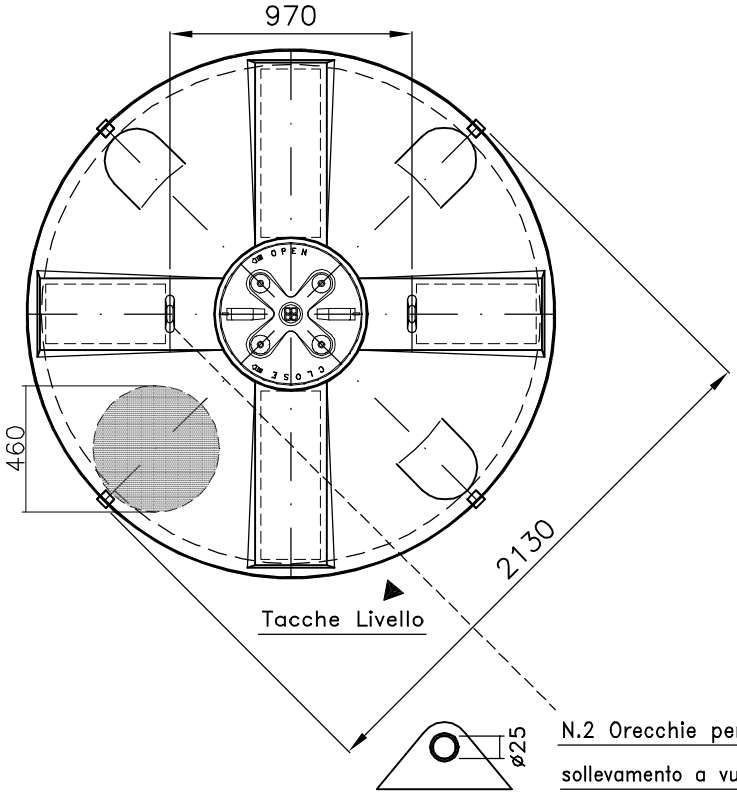

N.2 Orecchie per il sollevamento a vuoto

Tel. 035/844060 ASTRO Fax 035/844646