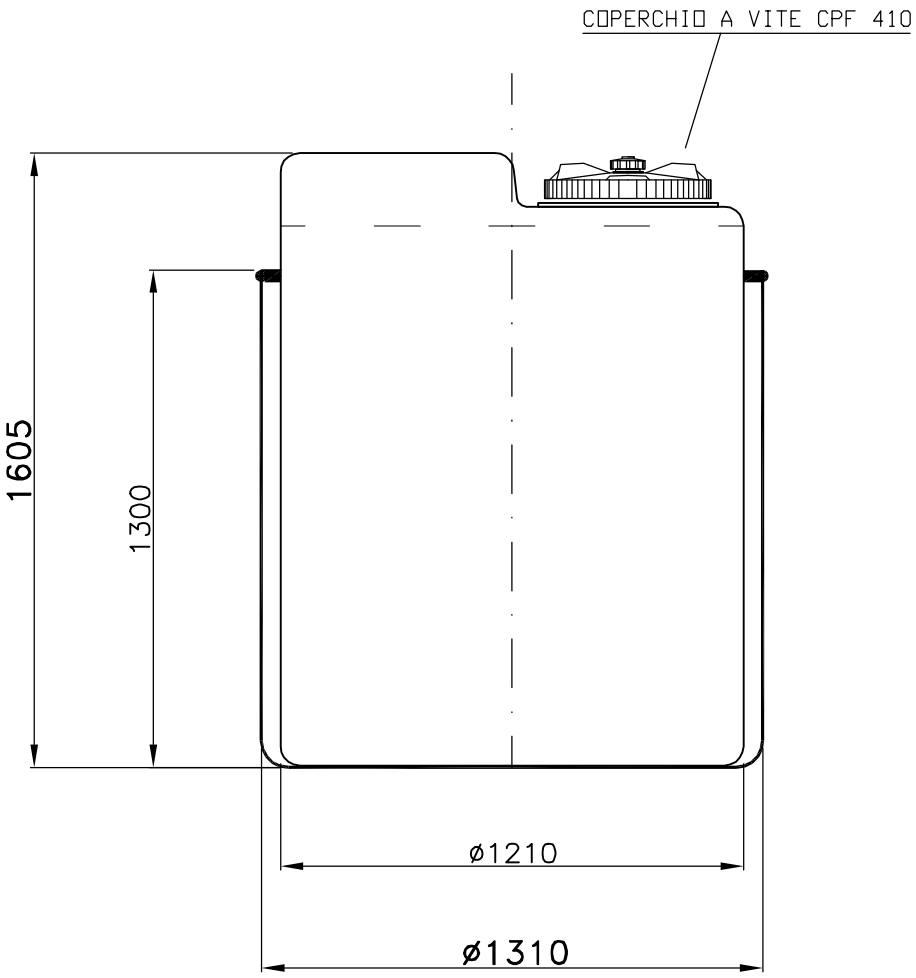

DS 16
LT. 1600

CTB 22
LT. 1725

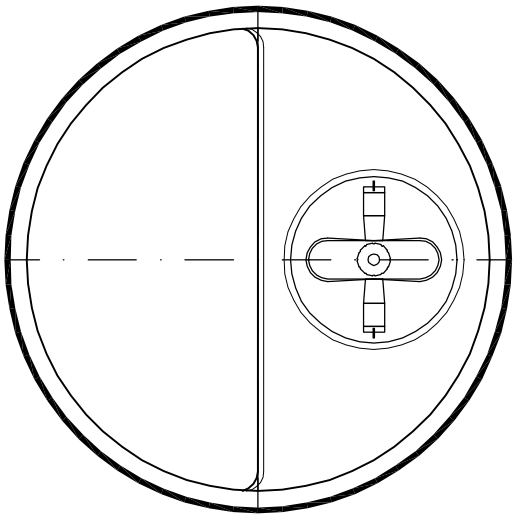

ASTRO CONTENITORI INDUSTRIALI

Denominazione DS 16 + CTB 22

Modifica

Tel. 035/844060 Fax 035/844646

Scala 1: 20

Disegnato LOCATELLI

Disegno N. 4174 AS

Data 24/04/03

ds-ctb\16-ctb22

N.B.: Il presente disegno è di proprietà della ditta ASTRO, per cui senza l'autorizzazione scritta della stessa non può essere utilizzato o comunicato a terzi. In caso di trasgressione si procederà a termini di legge.