dis. 3982/01 AS

TCC 31/3 – LT. 2900

LT. ~550

LT. ~1500

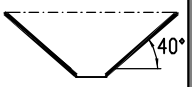

LT. ~850

OTRE PE

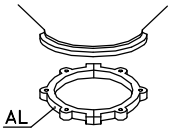

CS 3

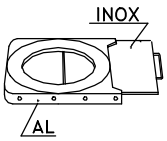

GH 3

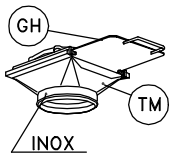

TM 3

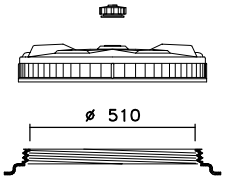

1: Boccaporto
2: Coperchio CPF ø 570
3: n° 2 Sfiati SF1 – aperti

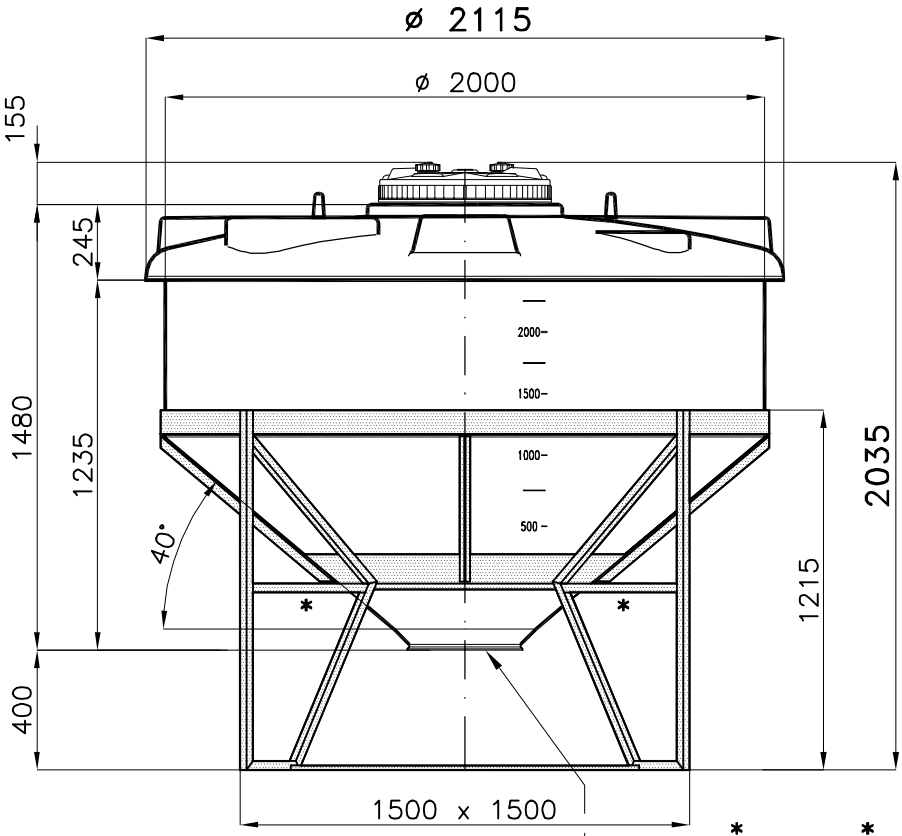

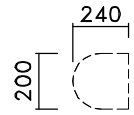

N.3 Piani Superiori per attacchi

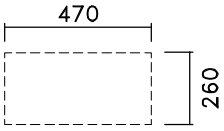

N.2 Piani Superiori per attacchi

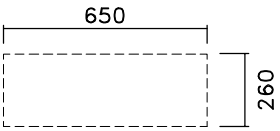

N.2 Piani Superiori per attacchi

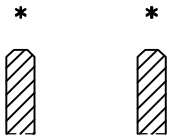

Inforcamento a vuoto

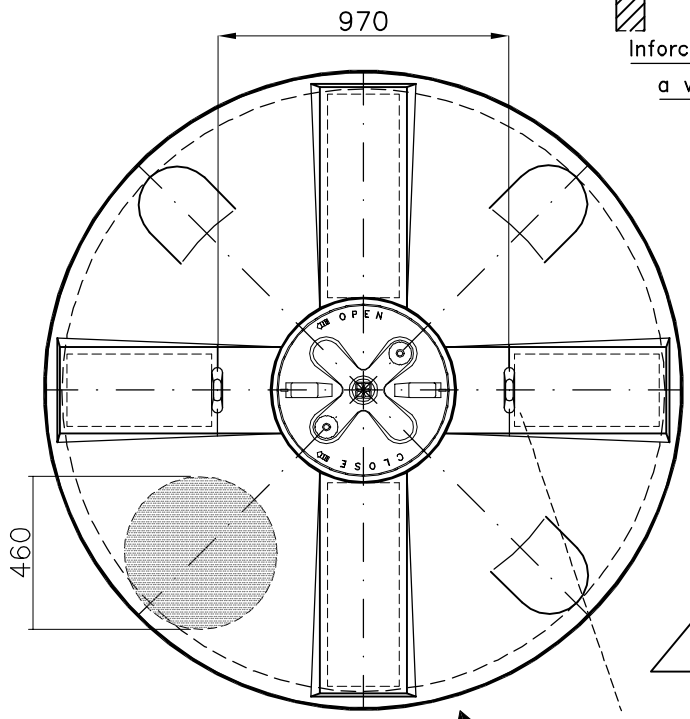

Piano per coperchio laterale ø 410 o altri attacchi

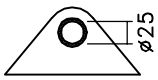

Tacche Livello

N.2 Orecchie per il sollevamento a vuoto

05/06/2002 – G.M. tcc\a31_3 CPF570

01: SL – 12.06.09 – TELAIO

Tel. 035/844060 ASTRO Fax 035/844646