dis. 3857/03 AS

TCA 70/L – LT. 7100

COPERCHIO PARAPOLVERE

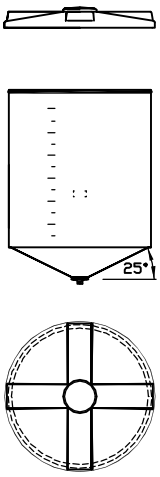

OTRE

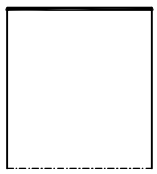

LT. ~6700

LT. ~400

SCARICO

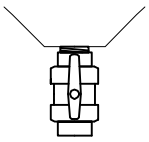

VERTICALE

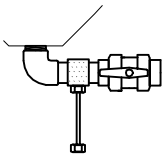

ORIZZONTALE

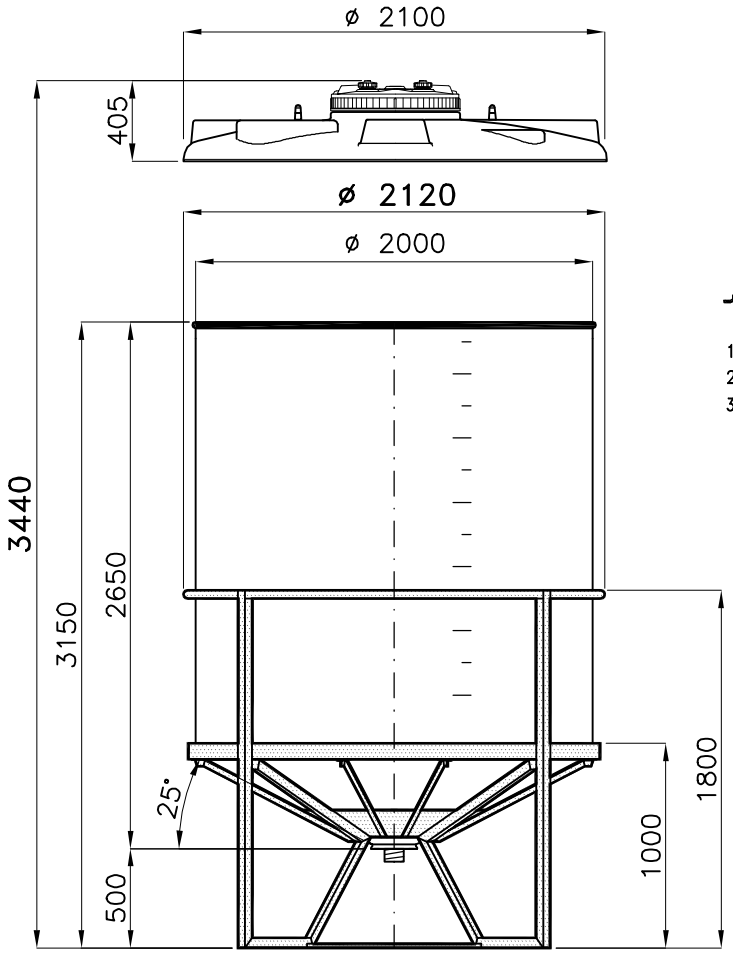

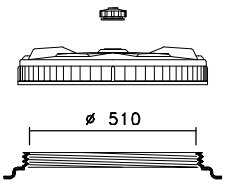

1: Boccaporto
2: Coperchio CPF ø 570
3: n° 4 Sfiati SF1 – aperti

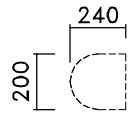

N.3 Piani Superiori per attacchi

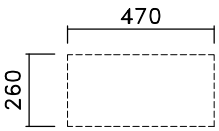

N.2 Piani Superiori per attacchi

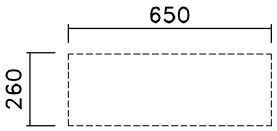

N.2 Piani Superiori per attacchi

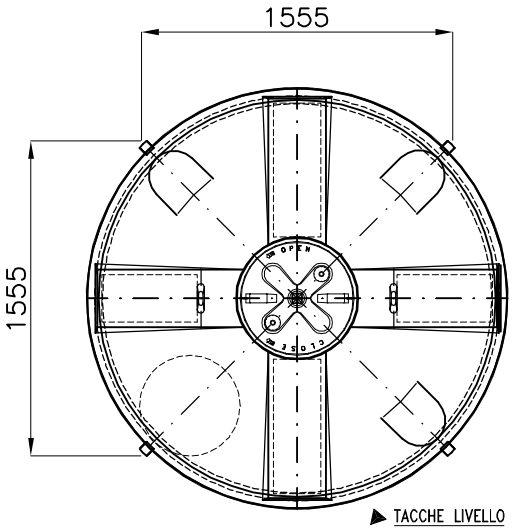

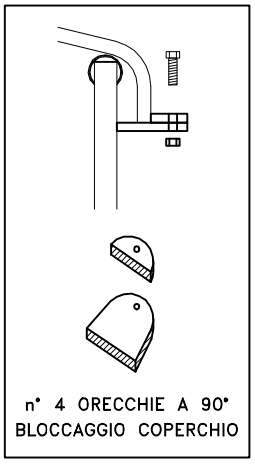

n° 4 ORECCHIE A 90° BLOCCAGGIO COPERCHIO

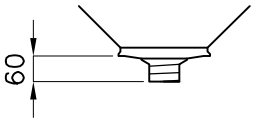

Su richiesta : uscita filettata maschio Gas
1" – 1¼" – 1½" – 2" – 2½" – 3" – 4"

25/02/04 – G.D. uff.tec.\disegni\disegni standard\tca\liquidi\a70l-cpf410st

03: SL – 24.06.09 – ORIENTAMENTO TACCHE; SCALA 1:1

Tel. 035/844060 ASTRO Fax 035/844646