18.10.2001 – S.L. – tca\14_2st

dis. 3767/1 AS

TCA 14/2 – LT. 1400

SFIATO

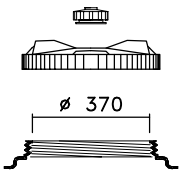

CPF ø 410
(optional)

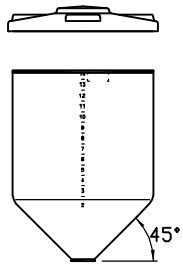

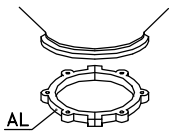

CS 2

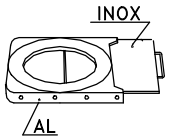

GH 2

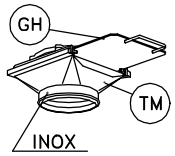

TM 2

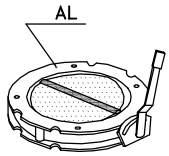

V2FS

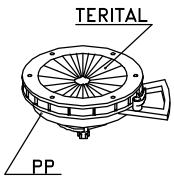

DF 2

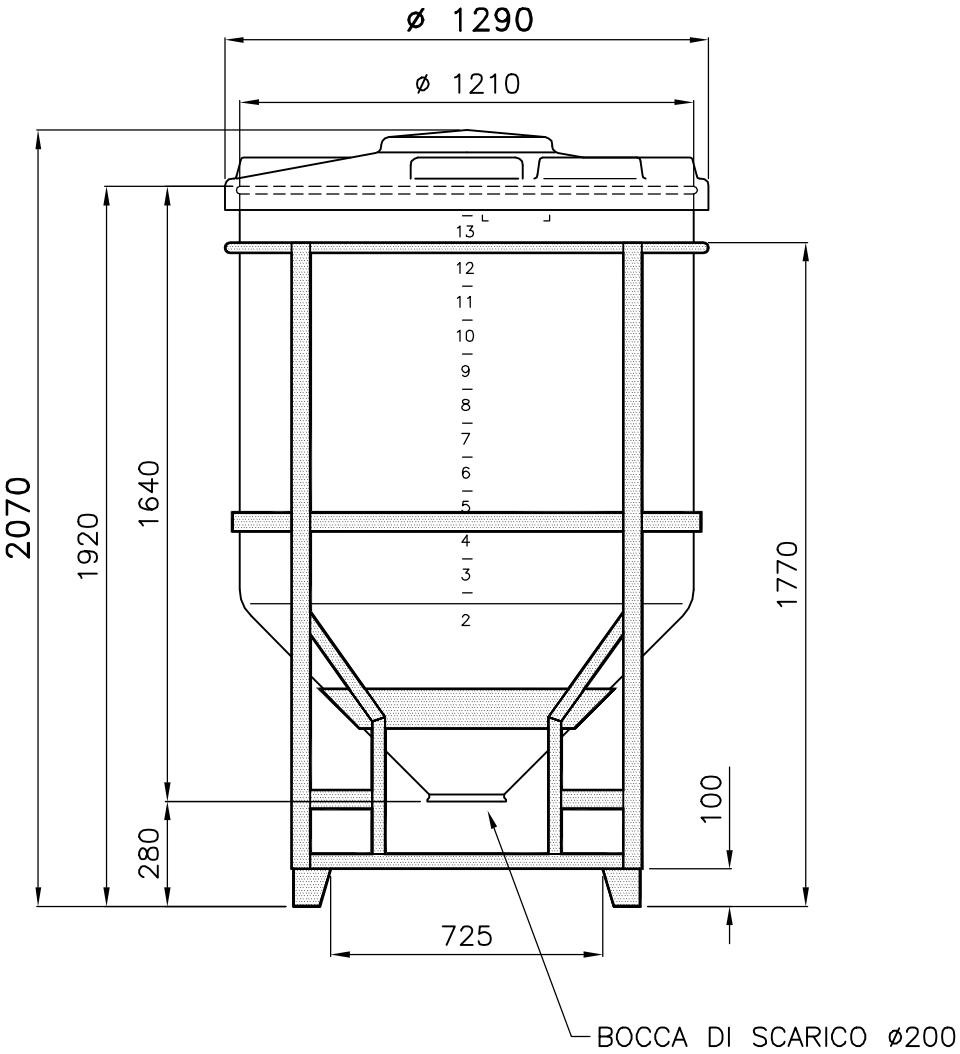

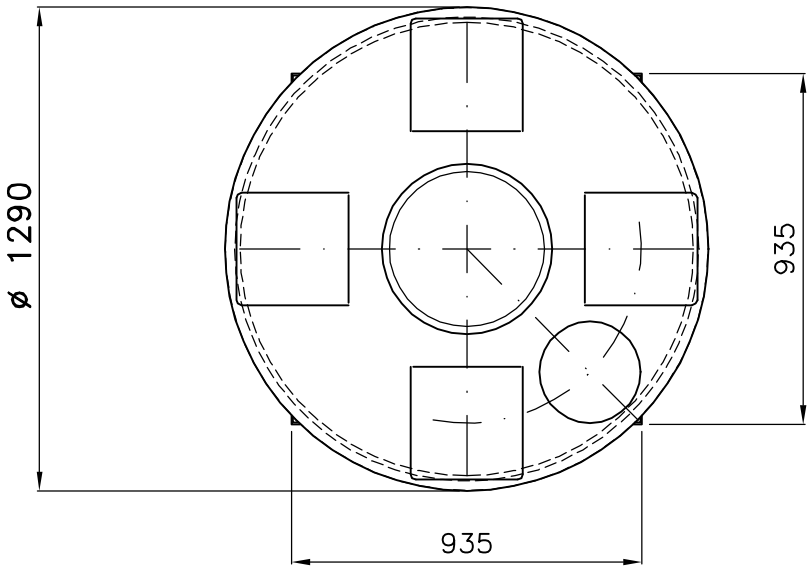

01)M.M.–10/05/07–aggiunti sfiato e pianetto

Tel. 035/844060 ASTRO Fax 035/844646