18.07.2001 – S.L. – tca\a85_4

dis. 3700/01 AS

TCA 85/4 – LT. 8.500

COPERCHIO PARAPOLVERE

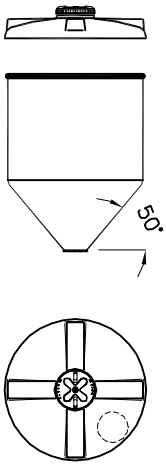

OTRE PE

LT. ~6800

LT. ~1700

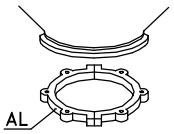

CS 4

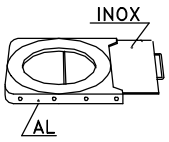

GH 4

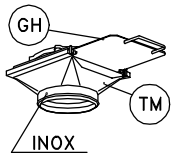

TM 4

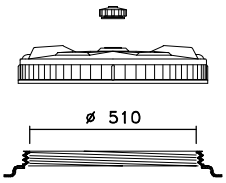

1: Boccaporto
2: Coperchio CPF ø 570
3: n° 2 Sfiati SF1 – aperti

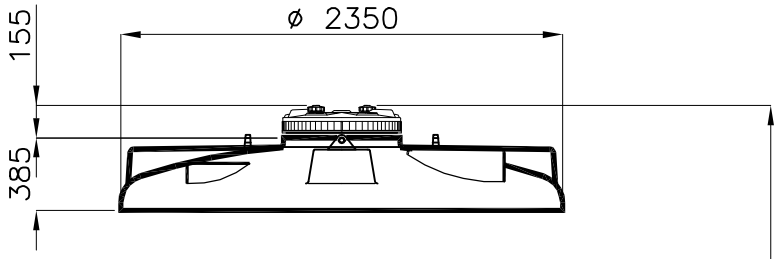

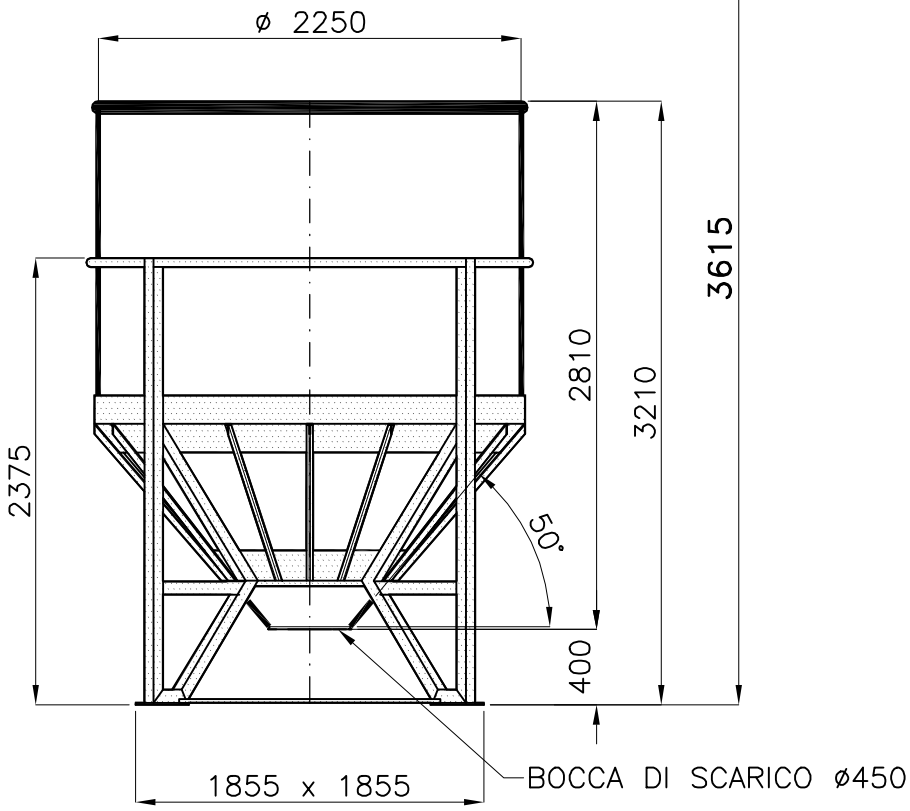

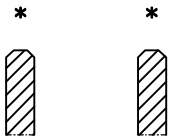

Inforcamento a vuoto

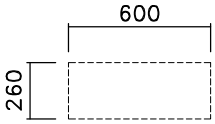

N.4 Piani Superiori per attacchi

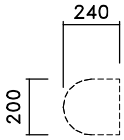

N.3 Piani Superiori per attacchi

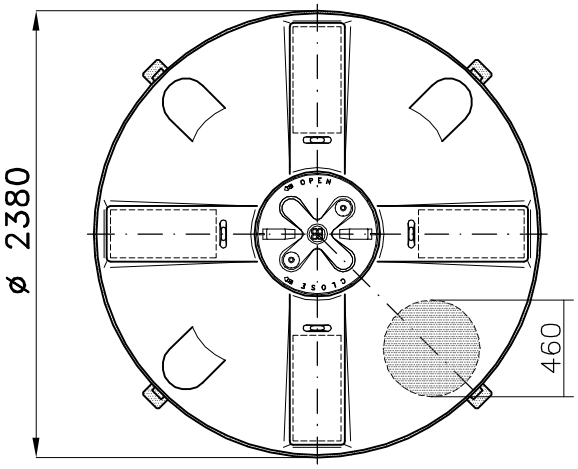

Piano per coperchio laterale ø 410

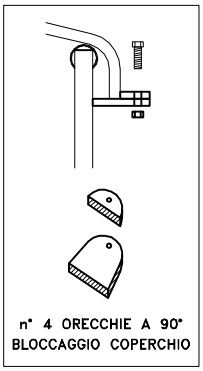

01: SL – 30.07.09 – COPERCHIO TB; H.TOTALE; SCALA 1:1

Tel. 035/844060 ASTRO Fax 035/844646