dis. 3601/3 AS

TCA 103/L – LT. 10.000

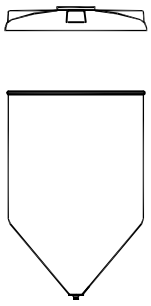

OTRE PE

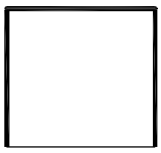

LT. ~8300

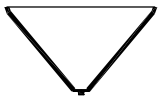

LT. ~1700

SCARICO

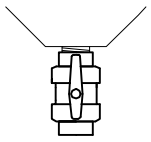

VERTICALE

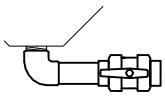

ORIZZONTALE

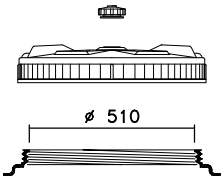

1: Boccaporto
2: Coperchio CPF ø 570
3: n° 2 Sfiati SF1 – aperti

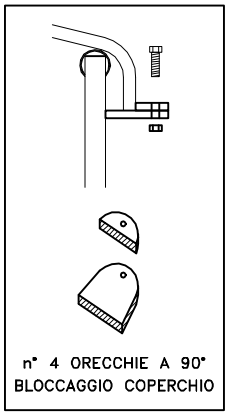

n° 4 ORECCHIE A 90°
BLOCCAGGIO COPERCHIO

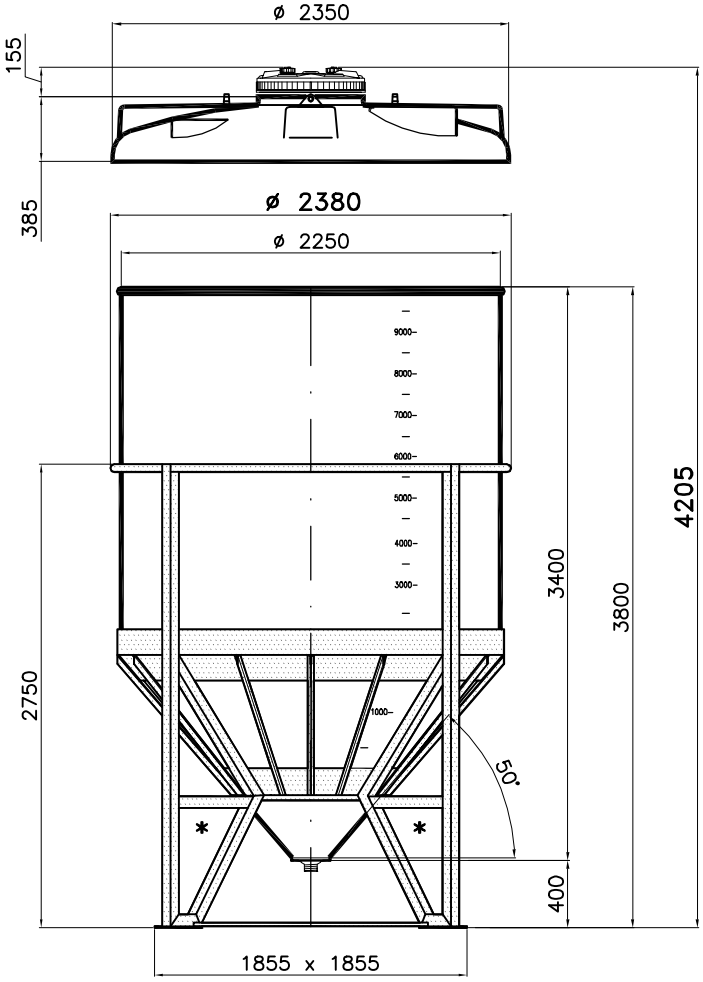

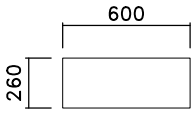

N.4 Piani Superiori
per attacchi

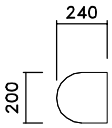

N.3 Piani Superiori
per attacchi

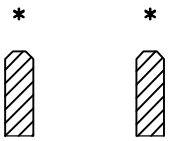

Inforcamento
a vuoto

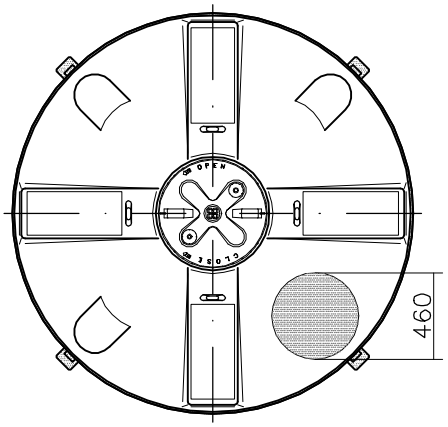

Piano per coperchio
laterale ø 410
o altri attacchi

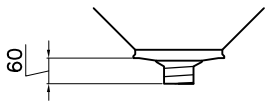

Su richiesta : uscita filettata maschio Gas
1" – 1¼" – 1½" – 2" – 2½" – 3" – 4"

Tel. 035/844060 ASTRO Fax 035/844646

08/03/2004 – G.D. – uff.tec.\disegni\disegni standard\tca\liquidi\a103l