G.M. tca\a60_4

dis. 3320/01 AS

TCA 60/4 – LT. 6.000

COPERCHIO PARAPOLVERE

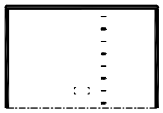

LT. ~4270

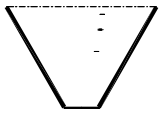

LT. ~1730

OTRE PE

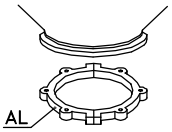

CS 4

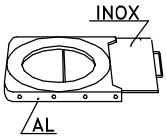

GH 4

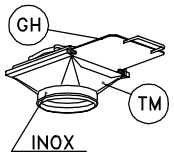

TM 4

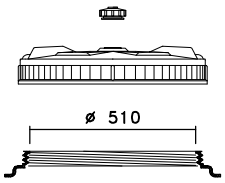

1: Boccaporto
2: Coperchio CPF 570
3: n° 2 Sfiati SF1 – aperti

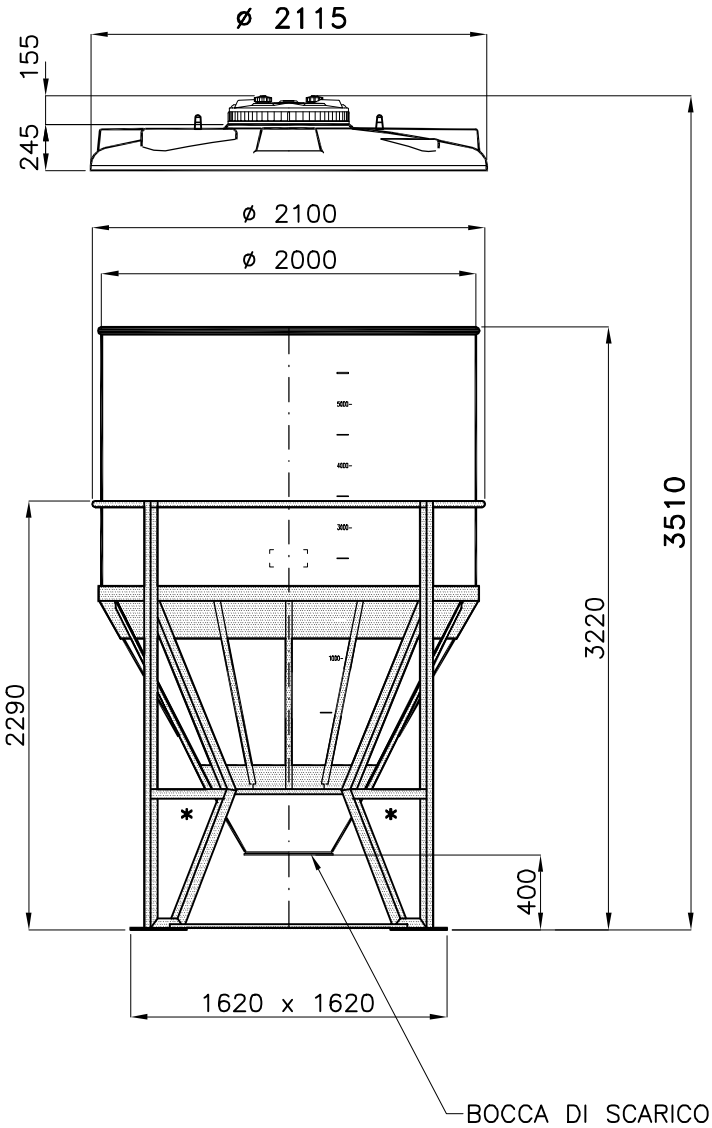

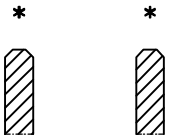

Inforcamento a vuoto

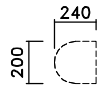

N.3 Piani Superiori per attacchi

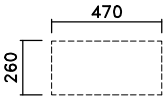

N.2 Piani Superiori per attacchi

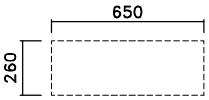

N.2 Piani Superiori per attacchi

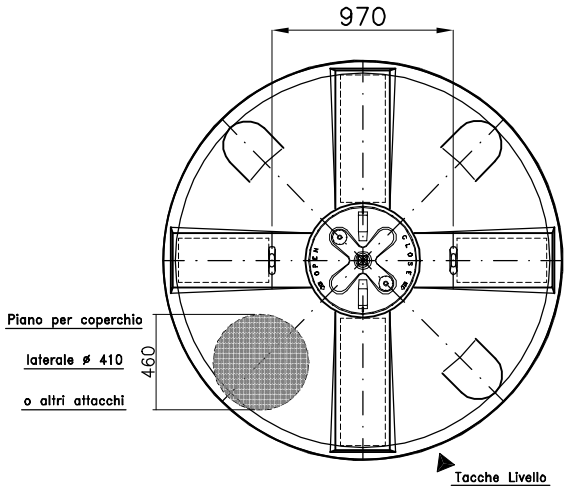

01: SL – 29.07.09 – COPERCHIO TB; SCALA 1:1; H.OTRE

Tel. 035/844060 ASTRO Fax 035/844646