G.M. tca\a60_2

dis. 3318/02 AS

TCA 60/2 – LT. 6.000

COPERCHIO PARAPOLVERE

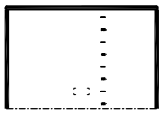

LT. ~4270

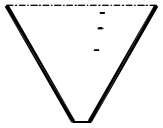

LT. ~1730

OTRE PE

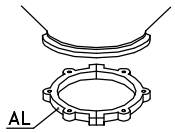

CS 2

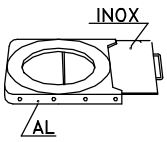

GH 2

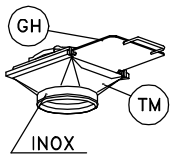

TM 2

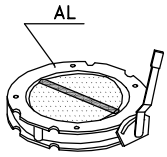

V2FS

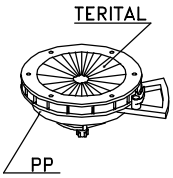

DF 2

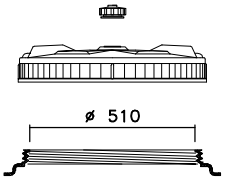

1: Boccaporto
2: Coperchio CPF 570
3: n° 2 Sfiati SF1 – aperti

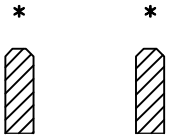

Inforcamento a vuoto

N.3 Piani Superiori per attacchi

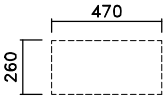

N.2 Piani Superiori per attacchi

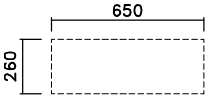

N.2 Piani Superiori per attacchi

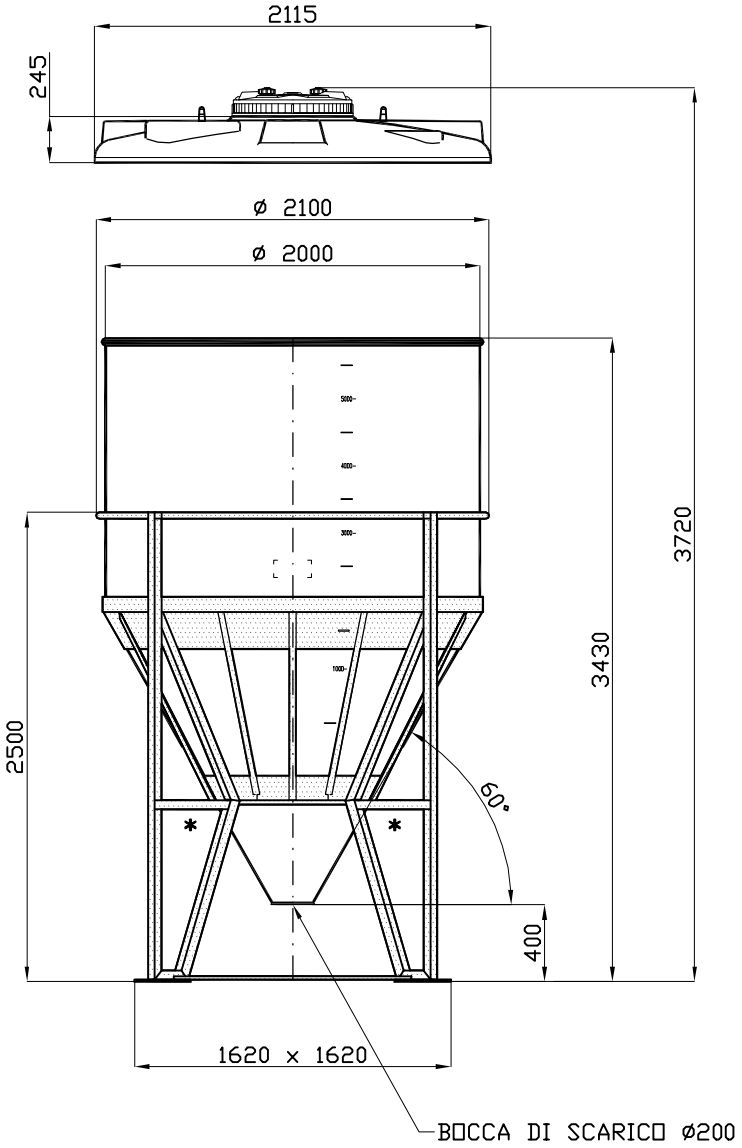

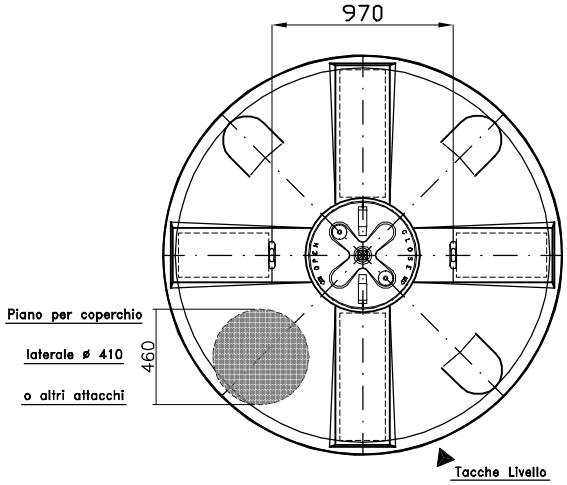

02: SL – 14.05.08 – COPERCHIO TB

Tel. 035/844060 ASTRO Fax 035/844646