ASTRO CONTENITORI INDUSTRIALI

ART.	0019	MOD.	CVA 31	LITRI	2950

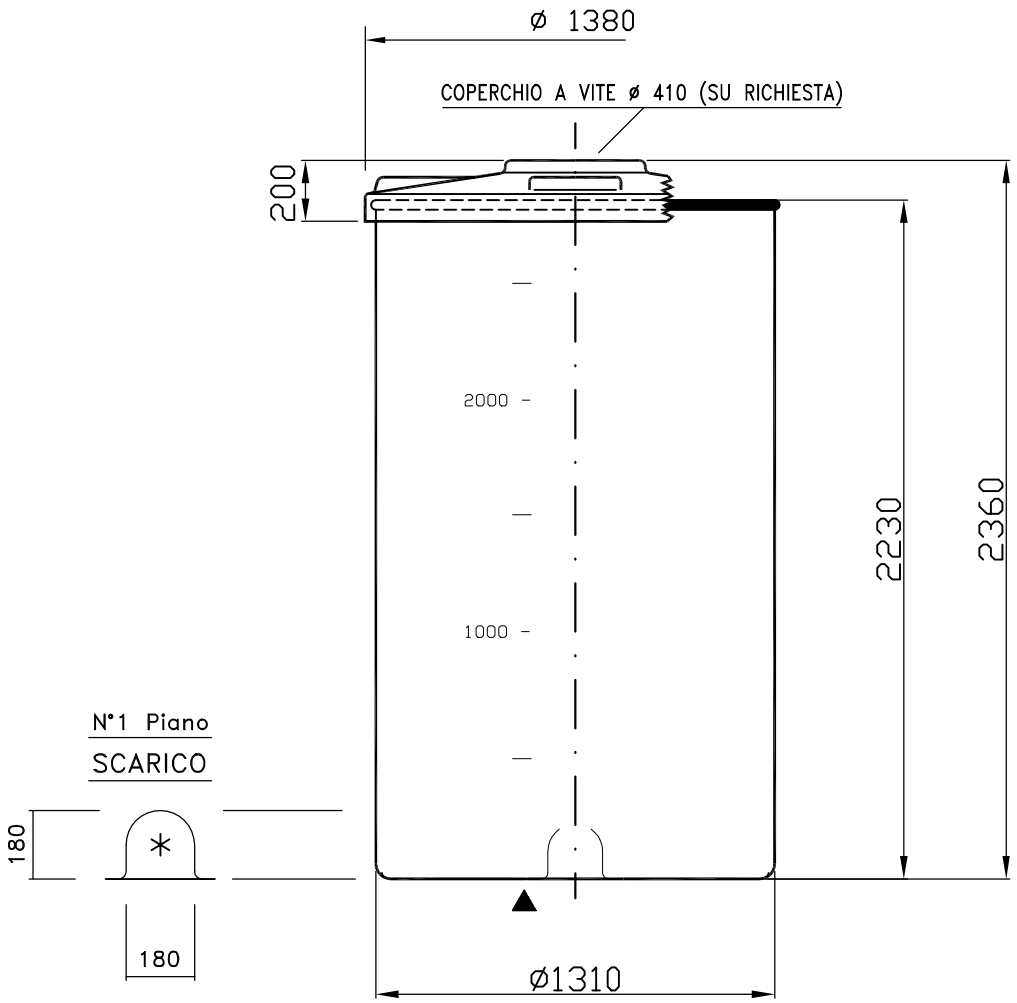

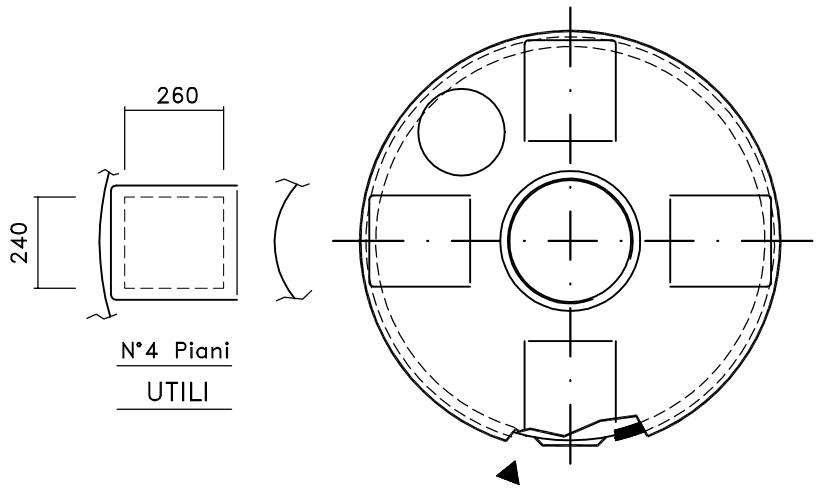

▲ Asta Graduata

/1: 20.07.05 – SL – PIANETTO

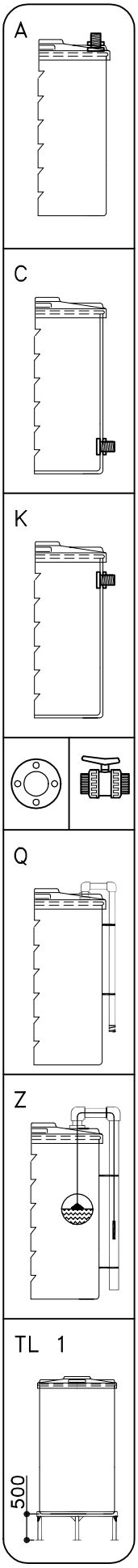

DISEGNO N.	327/1 CST	DATA	23/04/97	LOCATELLI	CONF. N.

Tel. 035/844060 Fax 035/844646