ASTRO CONTENITORI INDUSTRIALI

ART.	0014	MOD.	CVA 19	LITRI	1850

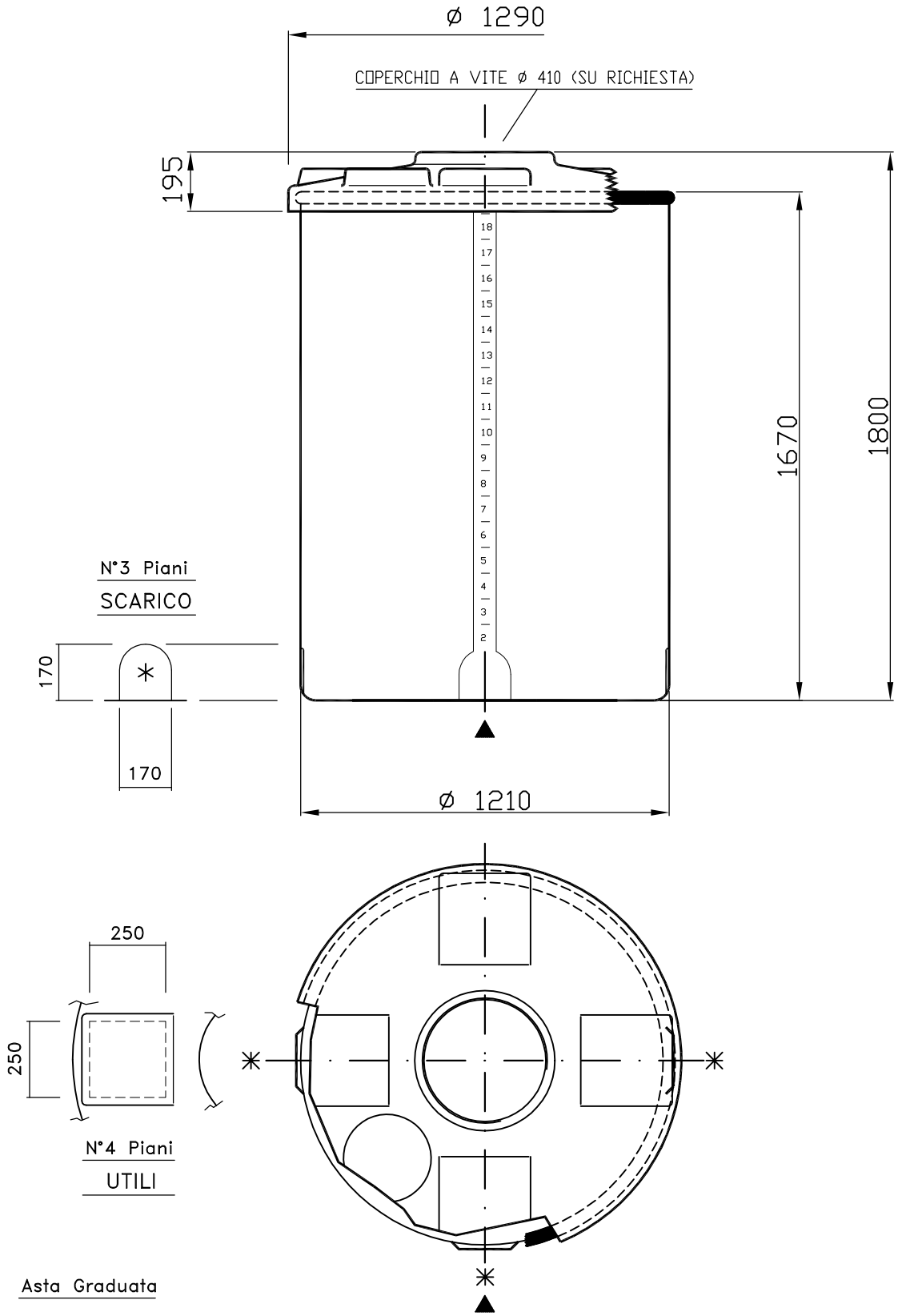

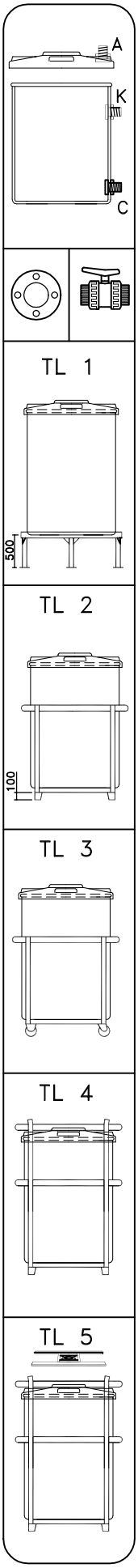

1: G.D. – Modifica testata

DISEGNO N.	DATA		PERCORSO
325/1 CST	19/01/04	Guarneri	z:\uff.tec.\dis\disegni standard\cva\19

Tel. 035/844060 Fax 035/844646