tso\14_4st

TSO 14/4 – LT. 1400

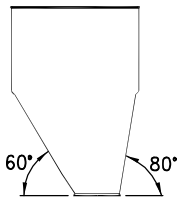

OTRE

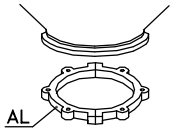

CS 4

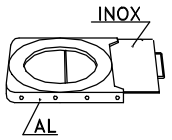

GH 4

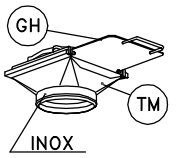

TM 4

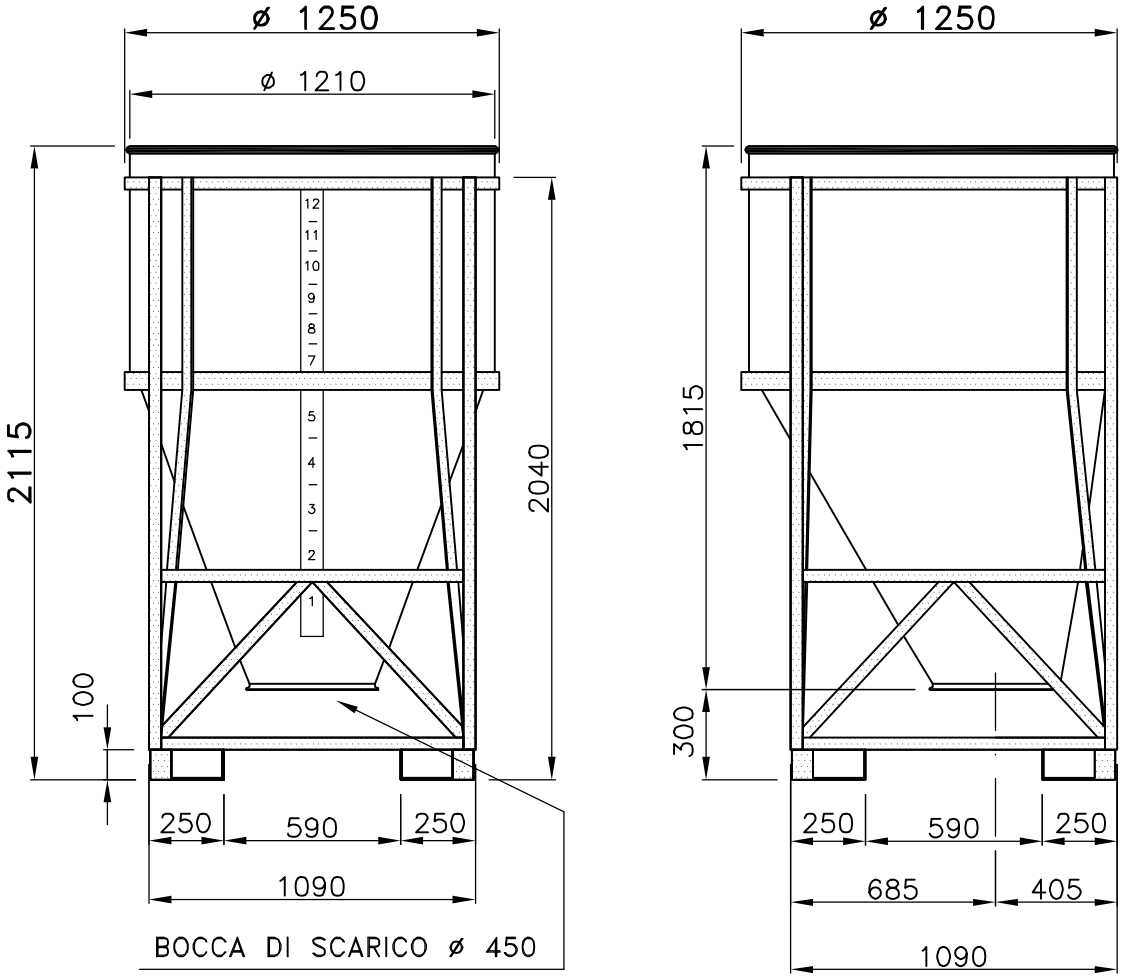

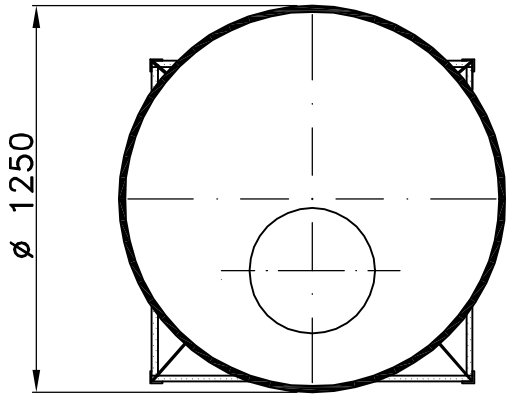

dis. 3009

Tel. 035/844060 ASTRO Fax 035/844646