tso\12_4st

# TSO 12/4 – LT. 1200

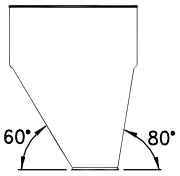


OTRE

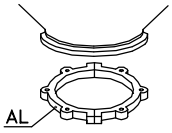


CS 4

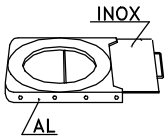


GH 4

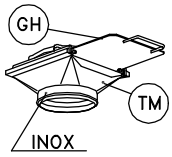


TM 4

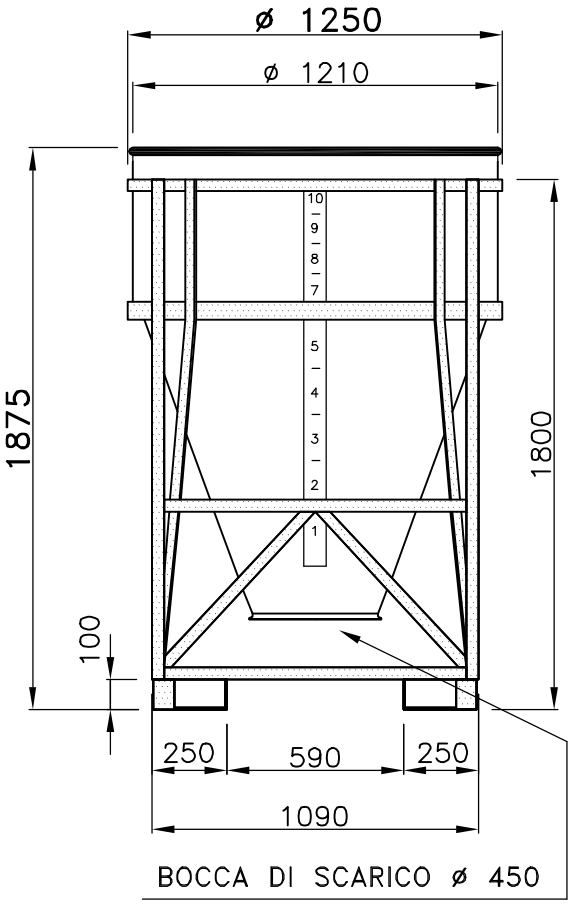


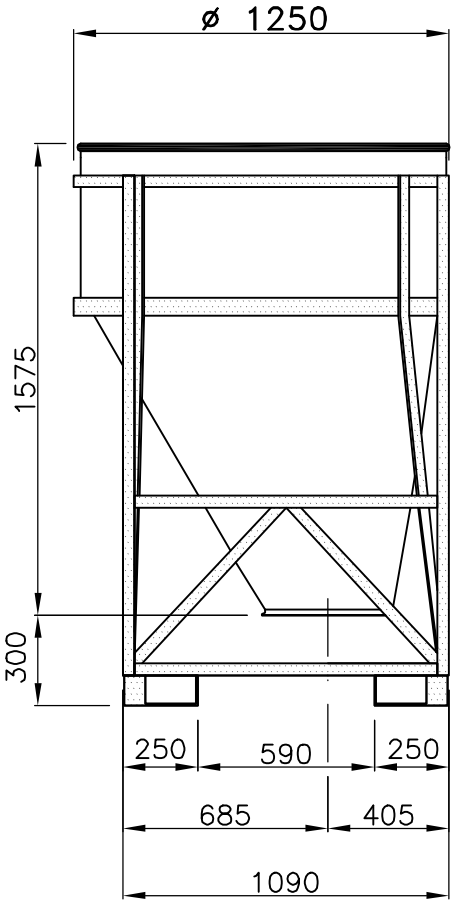


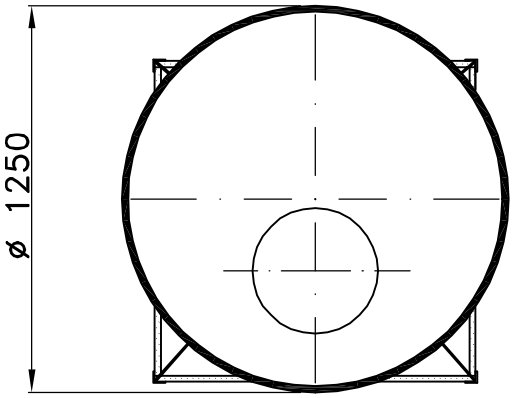


dis. 3006

Tel. 035/844060 ASTRO Fax 035/844646