tso\12_3st

TSO 12/3 – LT. 1200

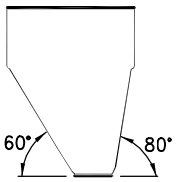

OTRE

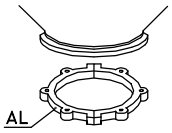

CS 3

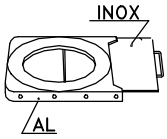

GH 3

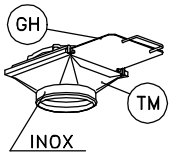

TM 3

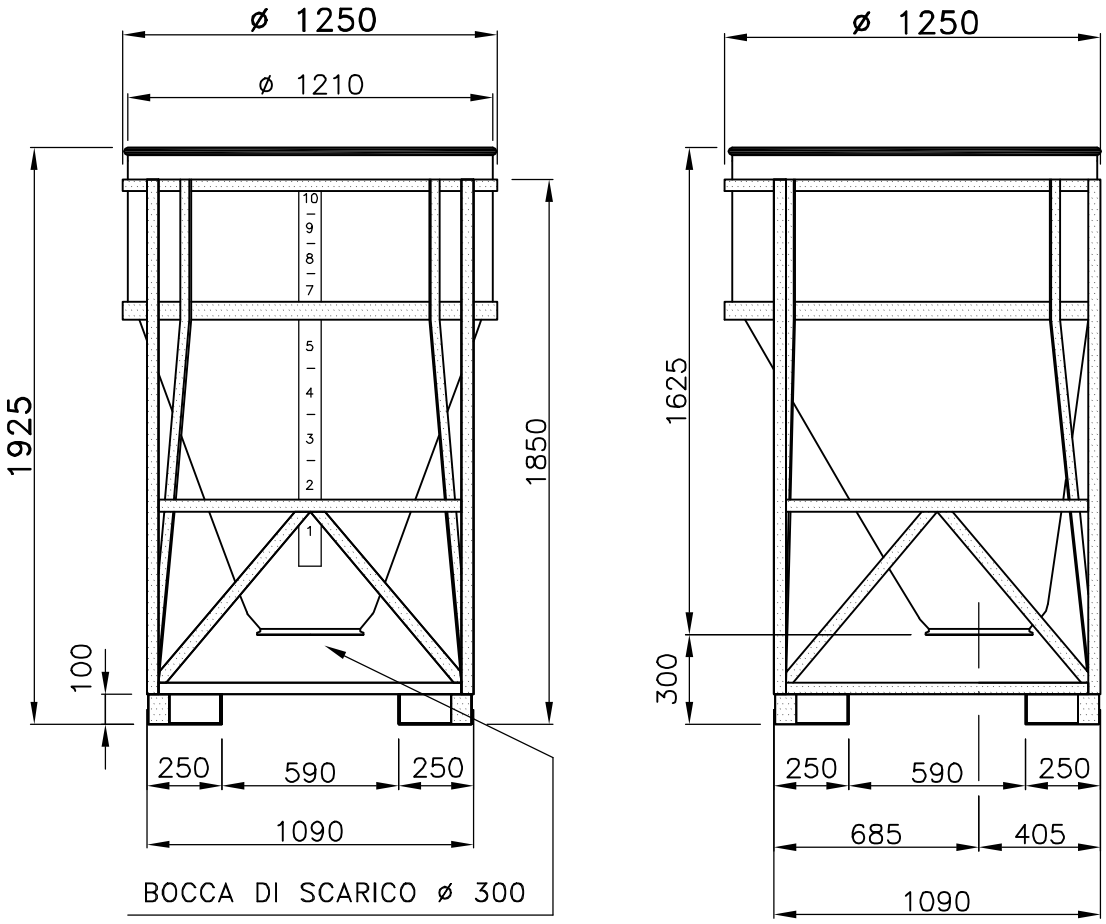

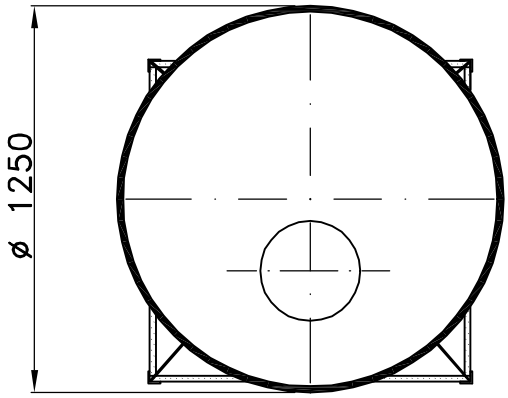

dis. 3005

Tel. 035/844060 ASTRO Fax 035/844646