tso\9_4st

TSO 9/4 – LT. 900

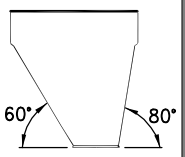

OTRE

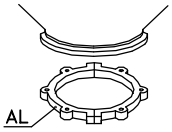

CS 4

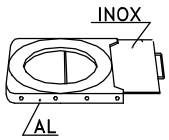

GH 4

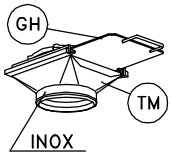

TM 4

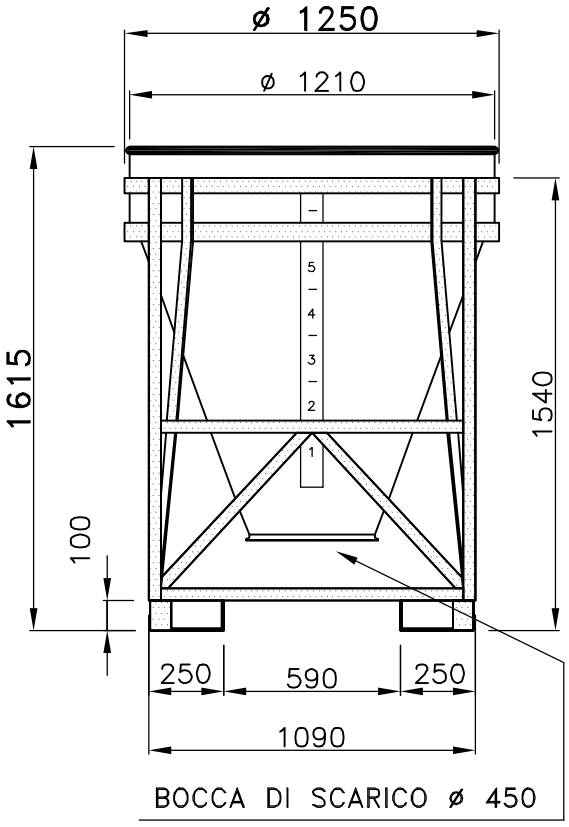

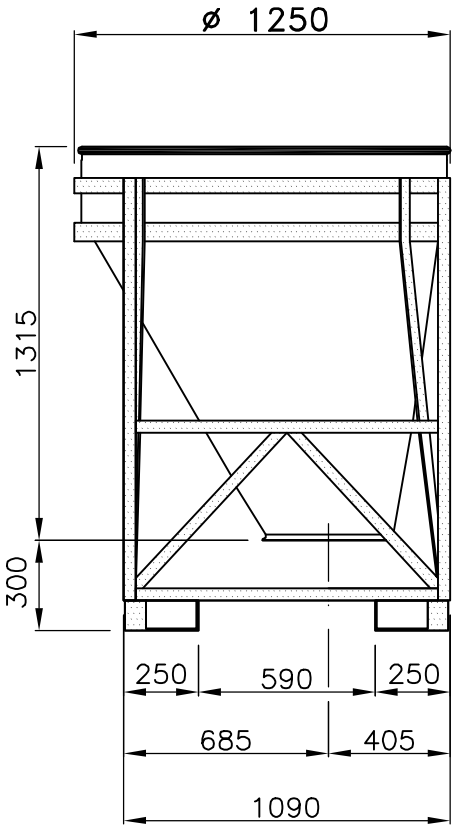

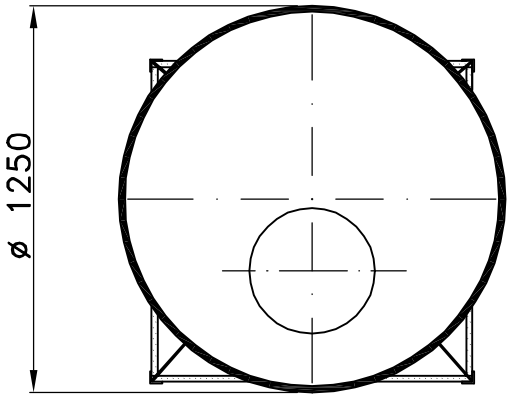

dis. 3004

Tel. 035/844060 ASTRO Fax 035/844646