tso\9_3st

TSO 9/3 – LT. 900

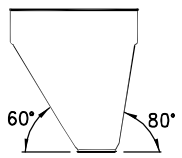

OTRE

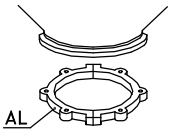

CS 3

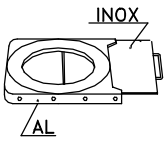

GH 3

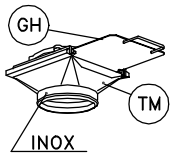

TM 3

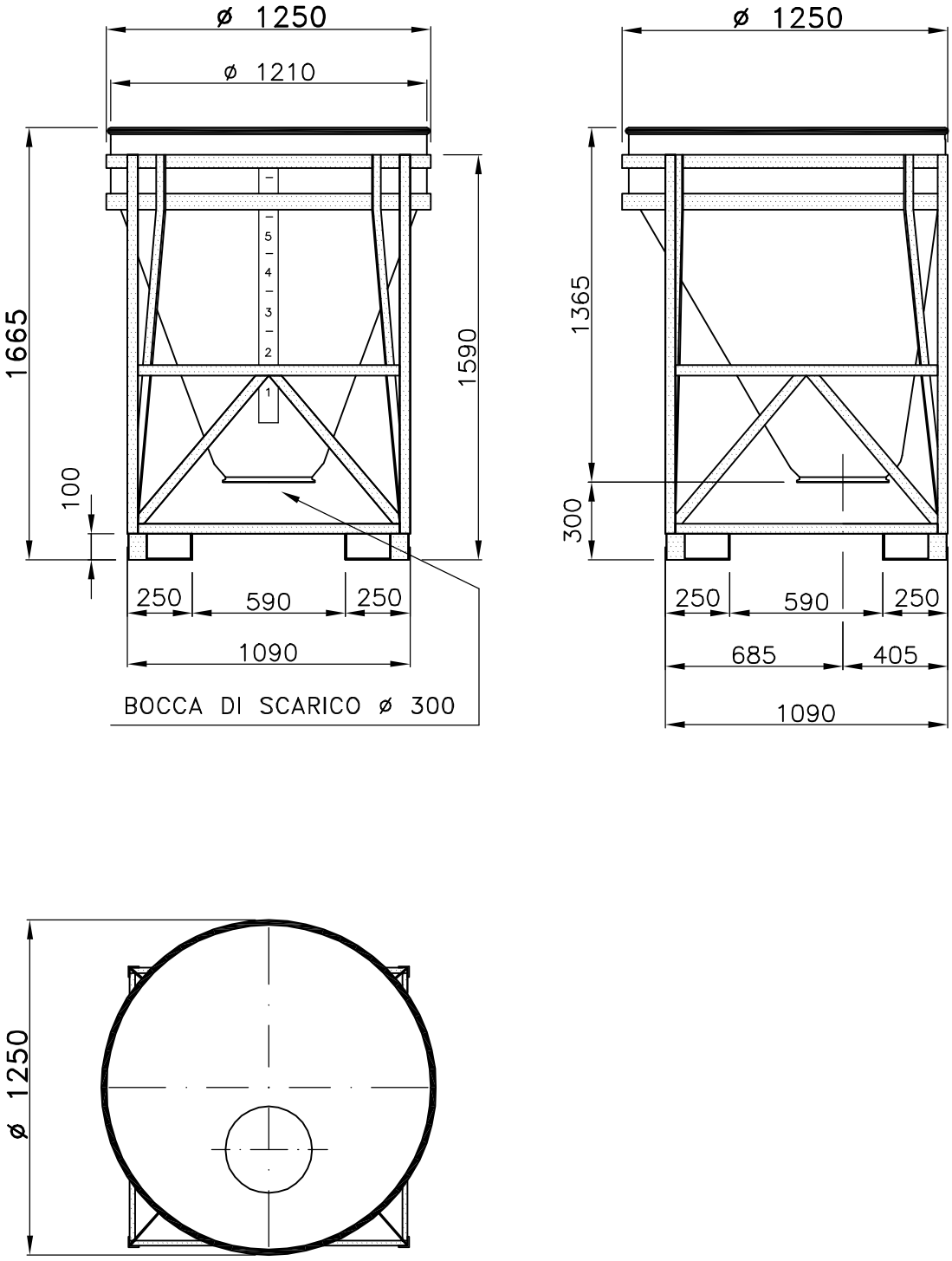

dis. 3003

Tel. 035/844060 ASTRO Fax 035/844646