tso\6_4st

TSO 6/4 – LT. 600

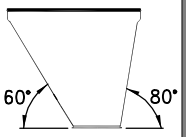

OTRE

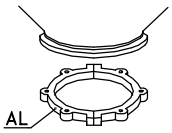

CS 4

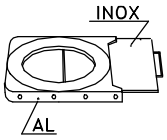

GH 4

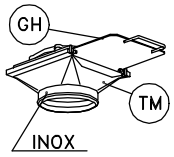

TM 4

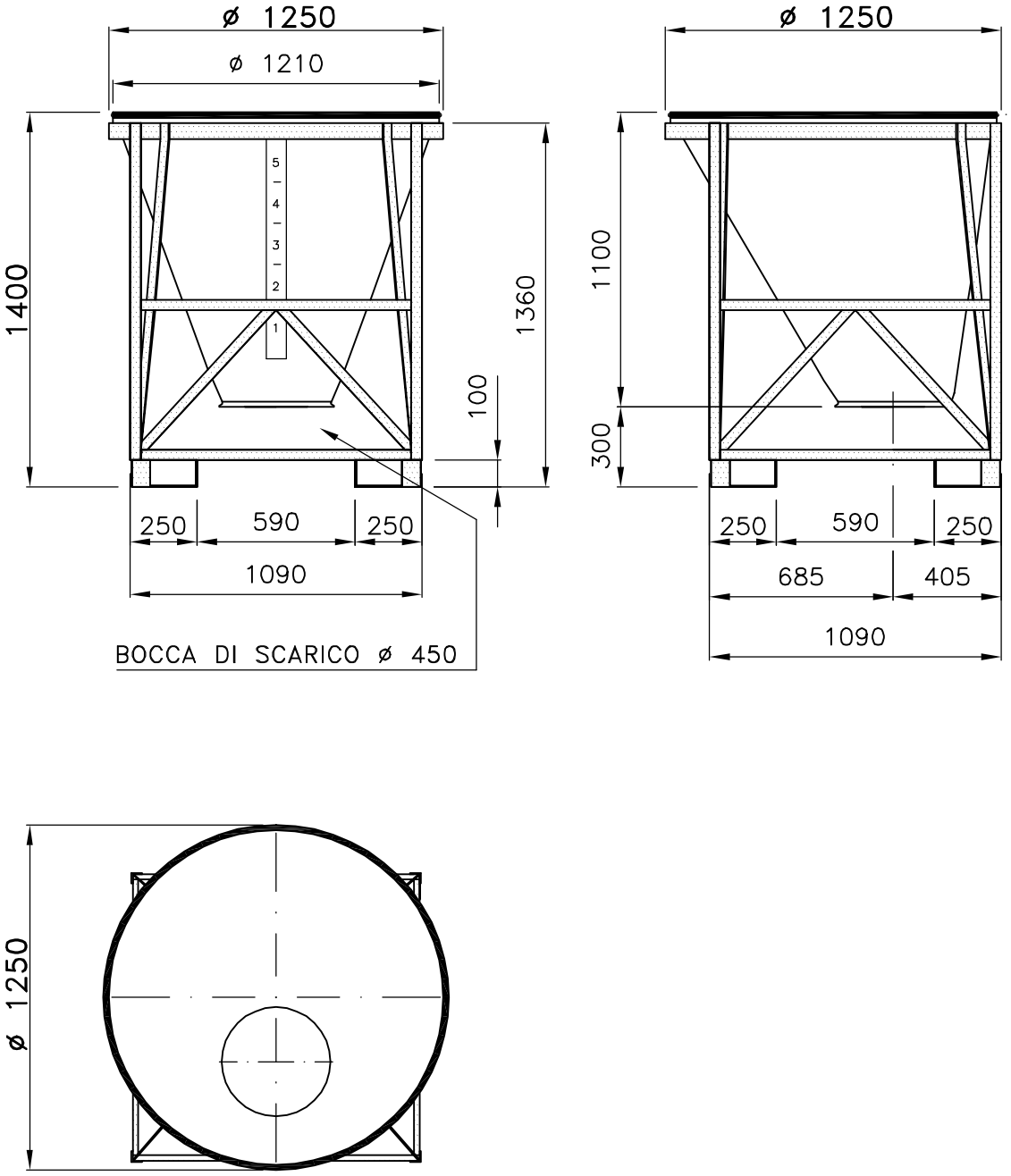

dis. 3001

Tel. 035/844060 ASTRO Fax 035/844646