tso\12_2st

TSO 12/2 – LT. 1200

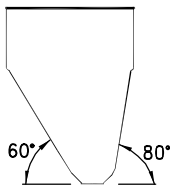

OTRE

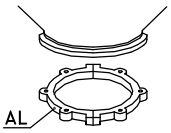

CS 2

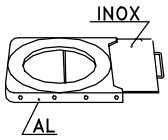

GH 2

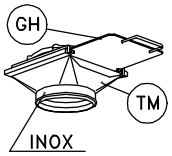

TM 2

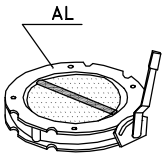

V2FS

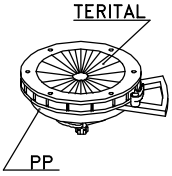

DF 2

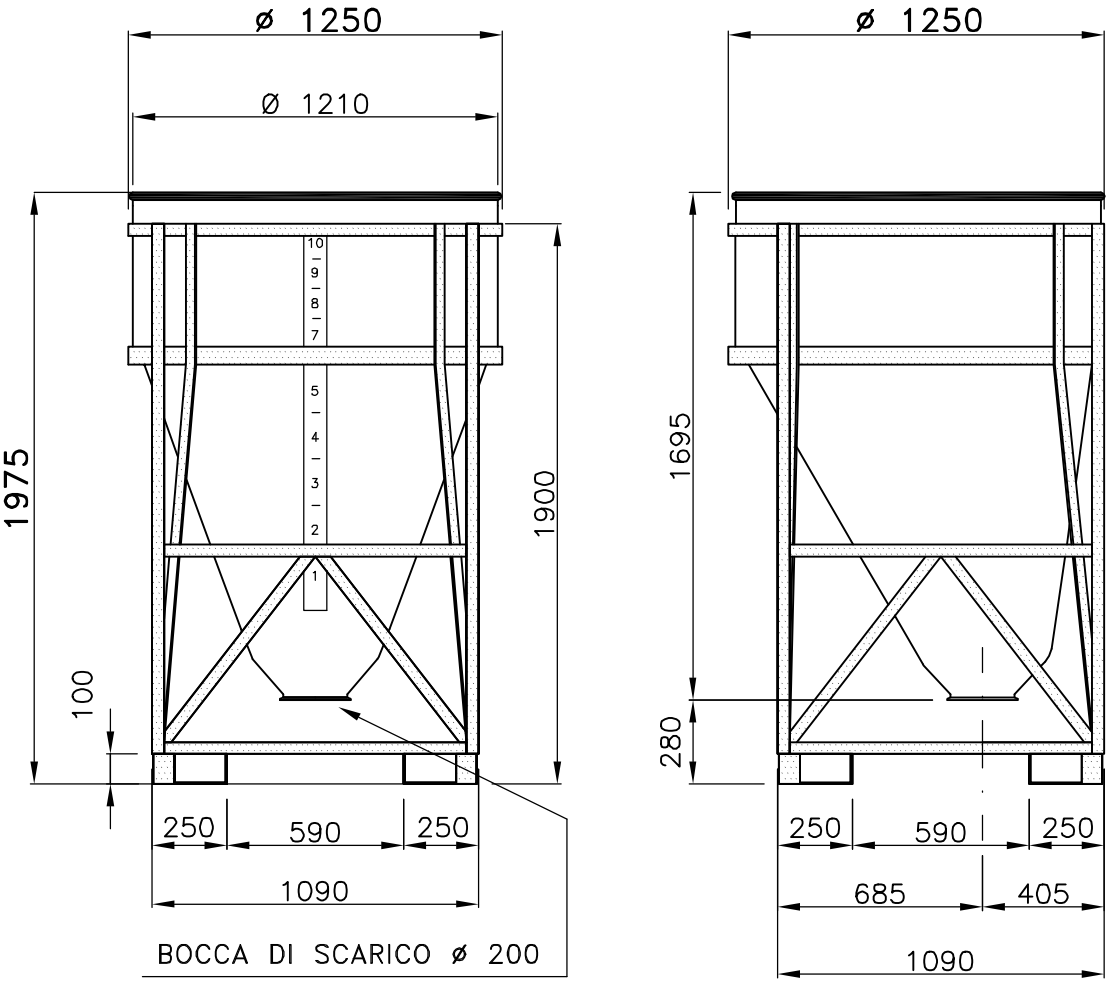

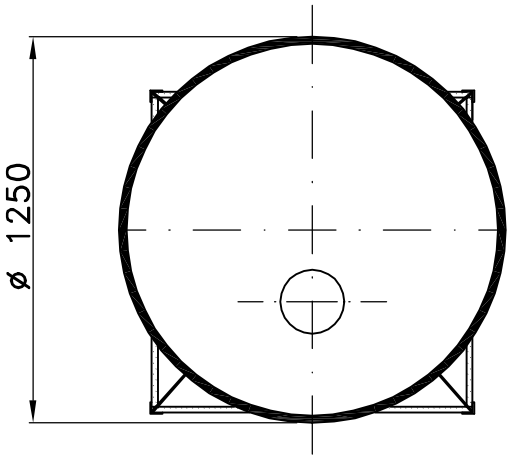

dis. 2998

Tel. 035/844060 ASTRO Fax 035/844646